Buit. ir gamyb. nuot. tink.	Nuotekų kanalizacijos šulinys	83
(inžinerinio tinklo pavadinimas)	(įrenginio pavadinimas)	(įrenginio numeris)

Vilniaus m. sav., Vilniaus m., Pavilnio Sodų 1-oji g.
(adresas)

77310028
(LKS-94 M 1:500 plano numeris)

ĮRENGINIO PJŪVIAI (matmenys duoti m)

Vertikalinis

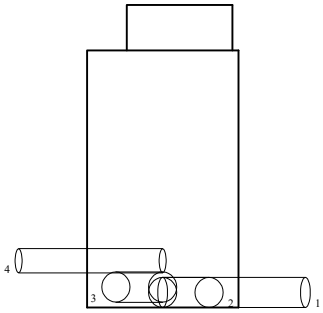

Horizontalinis

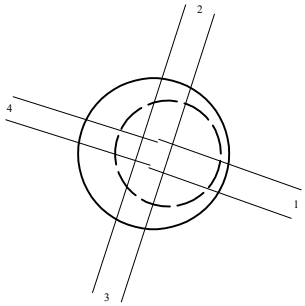

SĄSAJOS SCHEMA

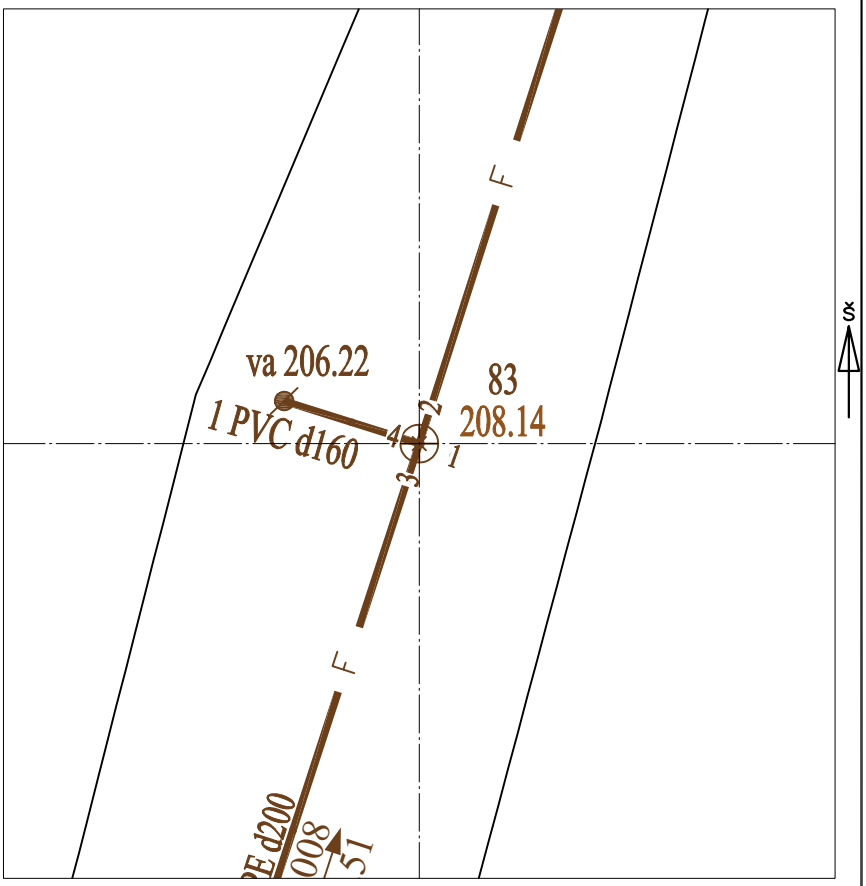

Pavadinimas		Medžiaga	Skersmuo arba matm., mm		Atstumas nuo dangčio, m		Altitudė
Dangtis		ket	650				208.14
Žemė		tr			0.00		208.14
Sienos		glžb					
Lubos		glžb	1000		0.89		207.25
Dugnas		bet	1000		2.26		205.88
Vamzdžiai	Nr. 1	PE	Išorinis	200	Viršus		
			Vidinis		Apačia	2.26	205.88
	Nr. 2	PE	Išorinis	200	Viršus		
			Vidinis		Apačia	2.26	205.88
	Nr. 3	PE	Išorinis	200	Viršus		
			Vidinis		Apačia	2.22	205.92
	Nr. 4	PVC	Išorinis	160	Viršus		
			Vidinis		Apačia	2.00	206.14
	Nr. 5		Išorinis		Viršus		
			Vidinis		Apačia		
	Nr. 6		Išorinis		Viršus		
			Vidinis		Apačia		
	Nr. 7		Išorinis		Viršus		
			Vidinis		Apačia		
	Nr. 8		Išorinis		Viršus		
			Vidinis		Apačia		
	Nr. 9		Išorinis		Viršus		
			Vidinis		Apačia		
	Nr. 10		Išorinis		Viršus		
			Vidinis		Apačia		
	Nr. 11		Išorinis		Viršus		
			Vidinis		Apačia		
	Nr. 12		Išorinis		Viršus		
			Vidinis		Apačia		

Lipynės: 6
(medžiaga, kiekis)

Ar yra vandens? Ne

Ar yra dujų? Ne

Pastabos:

X = 6059535.50; Y = 586918.06

Objektas:

Matavimus atliko	Ž. Žukovas (vardas ir pavardė)		
	1GKV-895 (geodezininko kv.pažl.Nr.)	(parašas)	2022-04-15 (data)
Matavimus atliko	(vardas ir pavardė)		
	(geodezininko kv.pažl.Nr.)	(parašas)	(data)
Matavimus atliko	(vardas ir pavardė)		
	(geodezininko kv.pažl.Nr.)	(parašas)	(data)