Buit. ir gamyb. nuot. tink.	Nuotekų kanalizacijos šulinys	3
(inžinerinio tinklo pavadinimas)	(įrenginio pavadinimas)	(įrenginio numeris)
Vaidilutės g., Vilnius		76330234
(adresas)		(LKS-94 M 1:500 plano numeris)

ĮRENGINIO PJŪVIAI (matmenys duoti m)

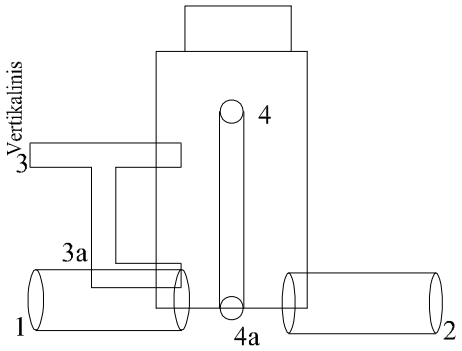

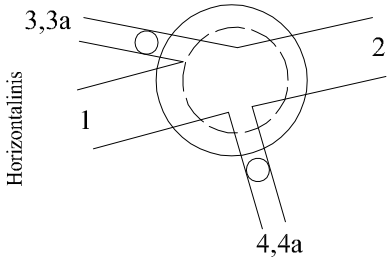

SĄSAJOS SCHEMA

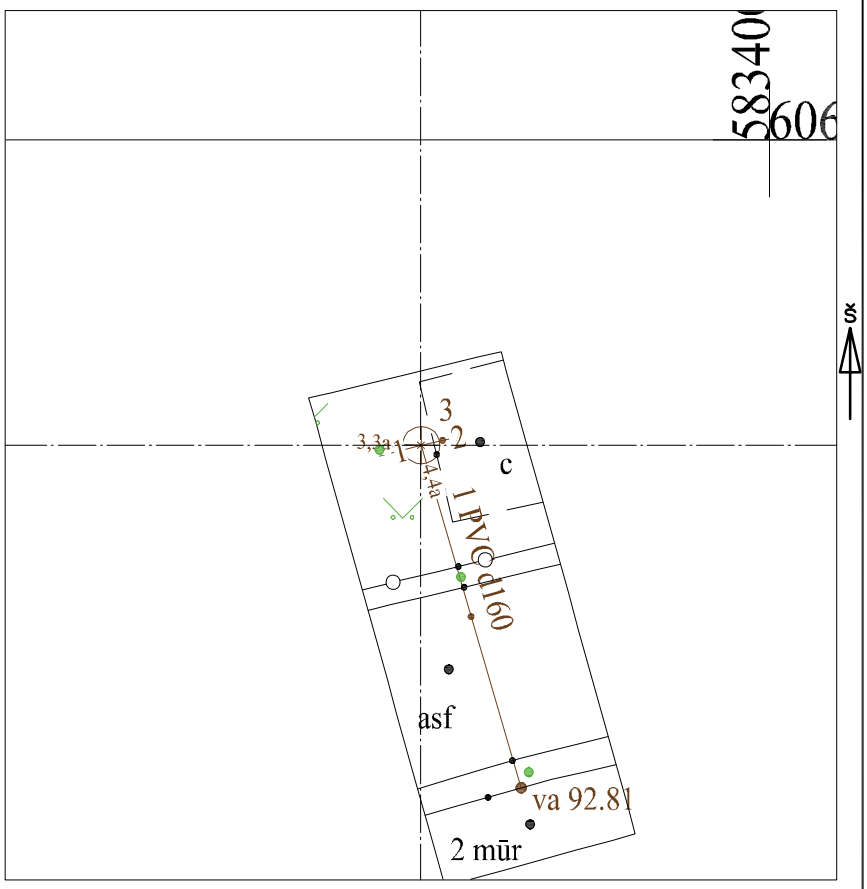

Pavadinimas		Medžiaga	Skersmuo arba matm., mm		Atstumas nuo dangčio, m		Altitudė
Dangtis		ket	650				95.50
Žemė					0.00		95.50
Sienos		glžb					
Lubos		glžb	1000		2,25		93.25
Dugnas		bet	1000		5.22		90.28
Vamzdžiai	Nr. 1	asbc	Išorinis	400	Viršus		
			Vidinis		Apačia	5.41	90.09
	Nr. 2	asbc	Išorinis	400	Viršus		
			Vidinis		Apačia	5.42	90.08
	Nr. 3	PVC	Išorinis	160	Viršus		
			Vidinis		Apačia	3.06	92.44
	Nr. 3a	PVC	Išorinis	160	Viršus		
			Vidinis		Apačia	5.14	90.36
	Nr. 4	PVC	Išorinis	160	Viršus		
			Vidinis		Apačia	2.78	92.72
	Nr. 4a	PVC	Išorinis	160	Viršus		
			Vidinis		Apačia	5.42	90.08
	Nr. 7		Išorinis		Viršus		
			Vidinis		Apačia		
	Nr. 8		Išorinis		Viršus		
			Vidinis		Apačia		
	Nr. 9		Išorinis		Viršus		
			Vidinis		Apačia		
	Nr. 10		Išorinis		Viršus		
			Vidinis		Apačia		
	Nr. 11		Išorinis		Viršus		
			Vidinis		Apačia		
	Nr. 12		Išorinis		Viršus		
			Vidinis		Apačia		

Lipynės: 13
(medžiaga, kiekis)

Ar yra vandens? Ne

Ar yra dujų? Ne

Pastabos:

X = 6067241.93; Y = 583390.78

Objektas:

Matavimus atliko	G. Veikutytė (vardas ir pavardė)		
	(geodezininko kv.paž.Nr.)	Veikutė (parašas)	2022-11-10 (data)
Matavimus atliko	D. Katilius (vardas ir pavardė)		
	1GKV-221 (geodezininko kv.paž.Nr.)	(parašas)	2022-11-10 (data)
Matavimus atliko	(vardas ir pavardė)		
	(geodezininko kv.paž.Nr.)	(parašas)	(data)