| Buit. ir gamyb. nuot. tink. | Nuotekų kanalizacijos šulinys | 1 |
|---|---|---|
| (inžinerinio tinklo pavadinimas) | (įrenginio pavadinimas) | (įrenginio numeris) |

Maudyklos g.
(adresas)

76330195
(LKS-94 M 1:500 plano numeris)

## ĮRENGINIO PJŪVIAI (matmenys duoti m)

Vertikalinis

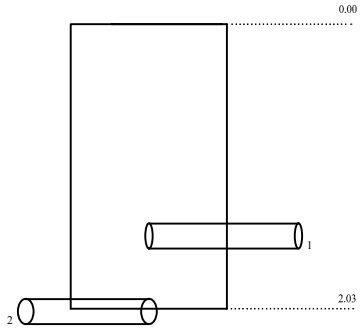


Horizontalinis

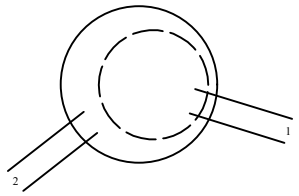


## SĄSAJOS SCHEMA

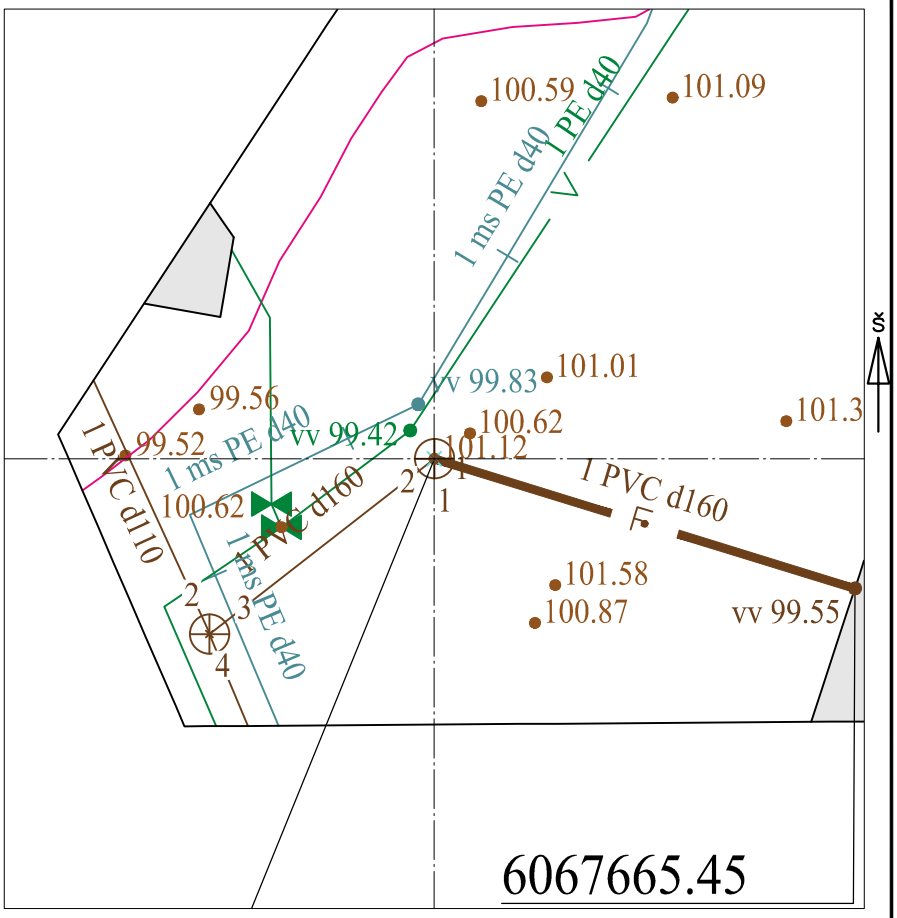


| Pavadinimas | | Medžiaga | Skersmuo arba matm., mm | | Atstumas nuo dangčio, m | | Altitudė |
|---|---|---|---|---|---|---|---|
| Dangtis | | pls | 360 | | | | 101.12 |
| Žemė | | grunt | | | 0.00 | | 101.12 |
| Sienos | | pvc | | | | | |
| Lubos | | | | | | | |
| Dugnas | | pvc. | 360 | | 2.03 | | 99.09 |
| Vamzdžiai | Nr. 1 | PVC | Išorinis | | Viršus | 1.60 | 99.52 |
| | | | Vidinis | 160 | Apačia | 1.76 | 99.36 |
| | Nr. 2 | PVC | Išorinis | | Viršus | 2.09 | 99.03 |
| | | | Vidinis | 160 | Apačia | 2.25 | 98.87 |
| | Nr. 3 | | Išorinis | | Viršus | | |
| | | | Vidinis | | Apačia | | |
| | Nr. 4 | | Išorinis | | Viršus | | |
| | | | Vidinis | | Apačia | | |
| | Nr. 5 | | Išorinis | | Viršus | | |
| | | | Vidinis | | Apačia | | |
| | Nr. 6 | | Išorinis | | Viršus | | |
| | | | Vidinis | | Apačia | | |
| | Nr. 7 | | Išorinis | | Viršus | | |
| | | | Vidinis | | Apačia | | |
| | Nr. 8 | | Išorinis | | Viršus | | |
| | | | Vidinis | | Apačia | | |
| | Nr. 9 | | Išorinis | | Viršus | | |
| | | | Vidinis | | Apačia | | |
| | Nr. 10 | | Išorinis | | Viršus | | |
| | | | Vidinis | | Apačia | | |
| | Nr. 11 | | Išorinis | | Viršus | | |
| | | | Vidinis | | Apačia | | |
| | Nr. 12 | | Išorinis | | Viršus | | |
| | | | Vidinis | | Apačia | | |

Lipynės: _____
(medžiaga, kiekis)

Ar yra vandens? Ne

Ar yra dujų? Ne

Pastabos:

X = 6067668.77; Y = 583590.59
LAS-07

Objektas:

| | | | |
|---|---|---|---|
| Matavimus atliko | A.Ragauskas (vardas ir pavardė) | | |
| | 1GKV-1704 (geodezininko kv.paž.Nr.) | (parašas) | 2022-02-01 (data) |
| Matavimus atliko | (vardas ir pavardė) | | |
| | (geodezininko kv.paž.Nr.) | (parašas) | (data) |
| Matavimus atliko | (vardas ir pavardė) | | |
| | (geodezininko kv.paž.Nr.) | (parašas) | (data) |

UAB "GEOKSIS" Joint-Stock Company