Buit. ir gamyb. nuot. tink.	Nuotekų kanalizacijos šulinys	12
(inžinerinio tinklo pavadinimas)	(įrenginio pavadinimas)	(įrenginio numeris)
Mokslininkų g., Vilnius		76330067
(adresas)		(LKS-94 M 1:500 plano numeris)

ĮRENGINIO PJŪVIAI (matmenys duoti m)

Vertikalinis

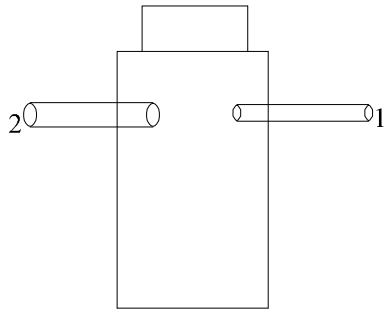

Horizontalinis

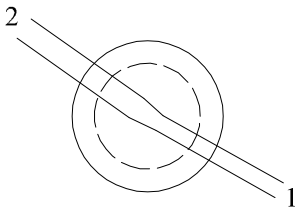

SĄSAJOS SCHEMA

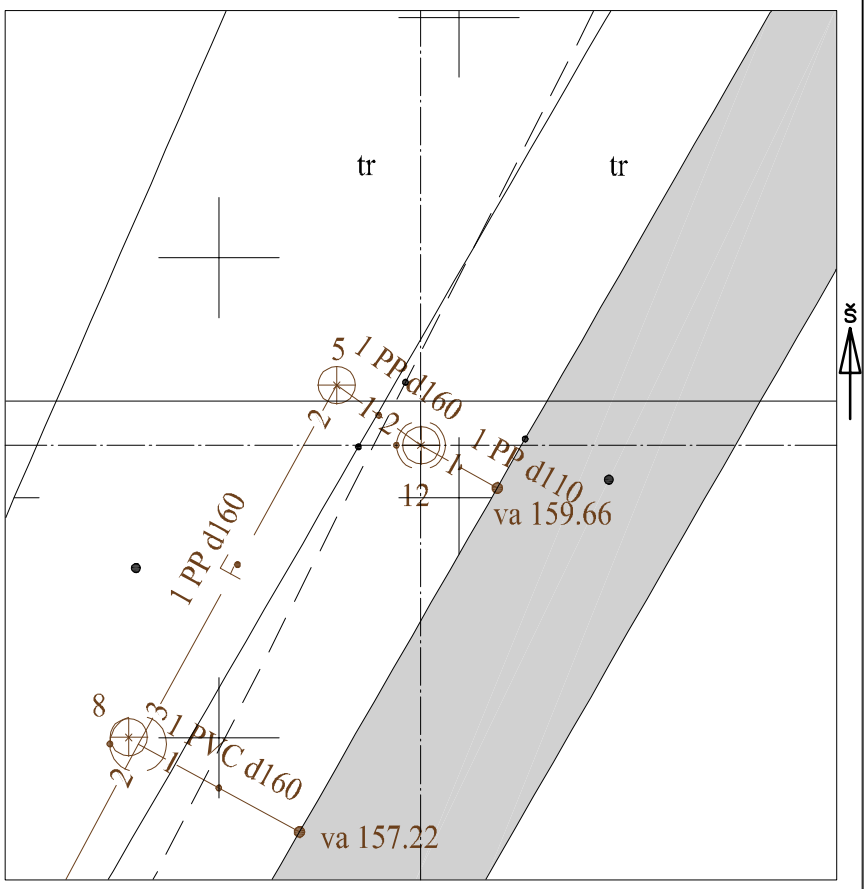

Pavadinimas		Medžiaga	Skersmuo arba matm., mm		Atstumas nuo dangčio, m		Altitudė
Dangtis		ket	650				160.98
Žemė					0.00		160.98
Sienos							
Lubos							
Dugnas		glžb	1300		3.59		157.39
Vamzdžiai	Nr. 1	PP	Išorinis	110	Viršus		
			Vidinis		Apačia	1.36	159.62
	Nr. 2	PP	Išorinis	160	Viršus		
			Vidinis		Apačia	1.43	159.55
	Nr. 3		Išorinis		Viršus		
			Vidinis		Apačia		
	Nr. 4		Išorinis		Viršus		
			Vidinis		Apačia		
	Nr. 5		Išorinis		Viršus		
			Vidinis		Apačia		
	Nr. 6		Išorinis		Viršus		
			Vidinis		Apačia		
	Nr. 7		Išorinis		Viršus		
			Vidinis		Apačia		
	Nr. 8		Išorinis		Viršus		
			Vidinis		Apačia		
	Nr. 9		Išorinis		Viršus		
			Vidinis		Apačia		
	Nr. 10		Išorinis		Viršus		
			Vidinis		Apačia		
	Nr. 11		Išorinis		Viršus		
			Vidinis		Apačia		
	Nr. 12		Išorinis		Viršus		
			Vidinis		Apačia		

Lipynės: _____
(medžiaga, kiekis)

Ar yra vandens? Ne

Ar yra dujų? Ne

Pastabos:

X = 6069248.84; Y = 581578.03

Riebalų atskirtuvas

Objektas:

Matavimus atliko	G. Veikutytė (vardas ir pavardė)		
	1GKV-1813 (geodezininko kv.pažl.Nr.)	(parašas)	2023-07-11 (data)
Matavimus atliko	D. Katilius (vardas ir pavardė)		
	1GKV-221 (geodezininko kv.pažl.Nr.)	(parašas)	2023-07-11 (data)
Matavimus atliko	(vardas ir pavardė)		
	(geodezininko kv.pažl.Nr.)	(parašas)	(data)