Buit. ir gamyb. nuot. tink.
(Komunikacija)

Nuotekų kanalizacijos šulinys
(įrenginio pavadinimas)

Nr.(_____) 26 KORTELĖ

Vilnius (Miestas) | Manufaktūrų g. (Gatvė) | 76/32-0319 (Planšeto nomenklatūra)

ŠULINIO PJŪVIAI (Matmenys duoti m)

Vertikalinis

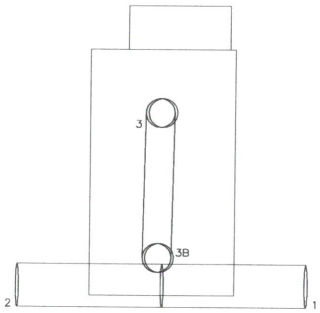

Horizontalinis

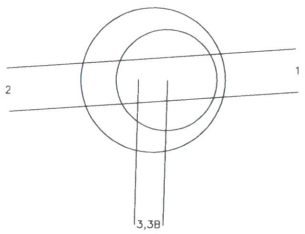

PRIRIŠIMO BRĖŽINYS

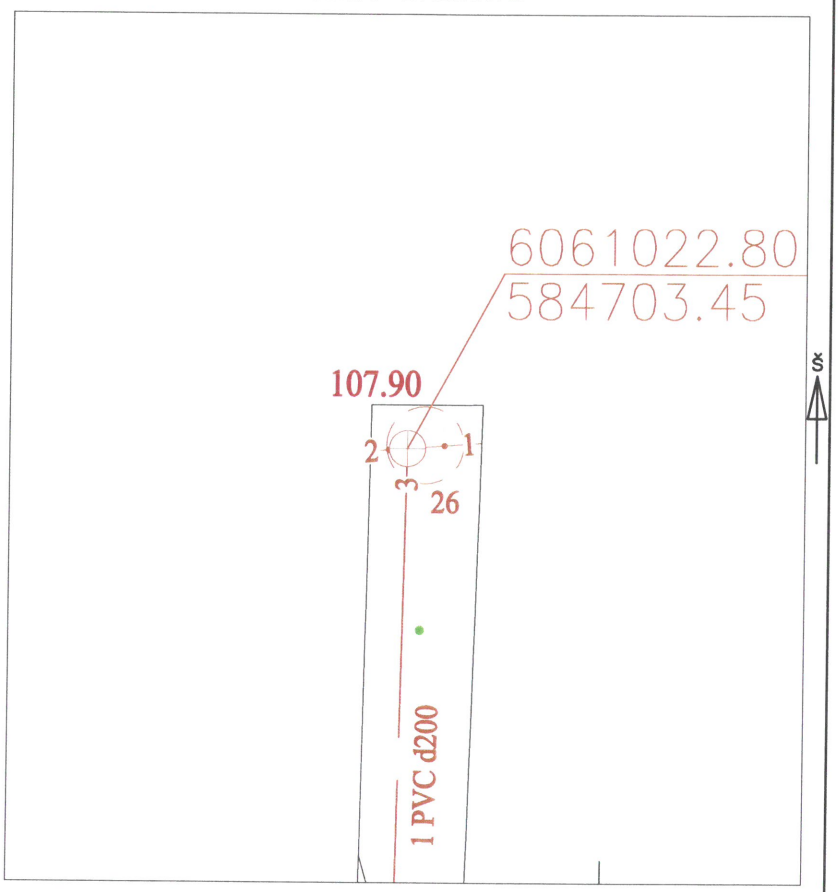

Pavadinimas	Medžiaga	Diametras	Atstumas nuo dangčio		Altitudės
Dangtis	Ketus	700			107.90
Žemė	Gruntas		0.00		107.90
Sienos	Betonas				
Dugnas	Betonas	1500	6.52		101.38
Vamzdžiai Nr. 1	Beton.	300	Viršus	6.49	101.41
			Apačia	6.79	101.11
Nr. 2	Beton.	300	Viršus	6.49	101.41
			Apačia	6.79	101.11
Nr. 3	PVC	200	Viršus	2.54	105.36
			Apačia	2.74	105.16
Nr. 3B	PVC	200	Viršus	6.32	101.58
			Apačia	6.52	101.38
			Viršus		
			Apačia		
			Viršus		
			Apačia		
			Viršus		
			Apačia		
			Viršus		
			Apačia		

Lipynės Yra – 21 vnt., met.
(medžiaga, kiekis)

Ar yra vandens Yra

Ar yra dujų

Pastabos X = 6061022.80; Y = 584703.45

MB "Geosatas"

LIETUVOS RESPUBLIKA MB „Geosatas"

Objekto nr.

Sudarė	Parašas	E.Leonavičius Pavardė
Patikrino	Parašas	Pavardė

Patiksl. 2023-03-22
(įrenginio tyrinėjimo data)