Buitinių nuotekų šalinimo (Komunikacija) | Šulinys (įrenginio pavadinimas) | Nr.(__) __72__ KORTELĖ

Vilnius (Miestas) | Kosciuškos g. (Gatvė) | 76/32-0215 (Planšeto nomenklatūra)

ŠULINIO PJŪVIAI (Matmenys duoti m)

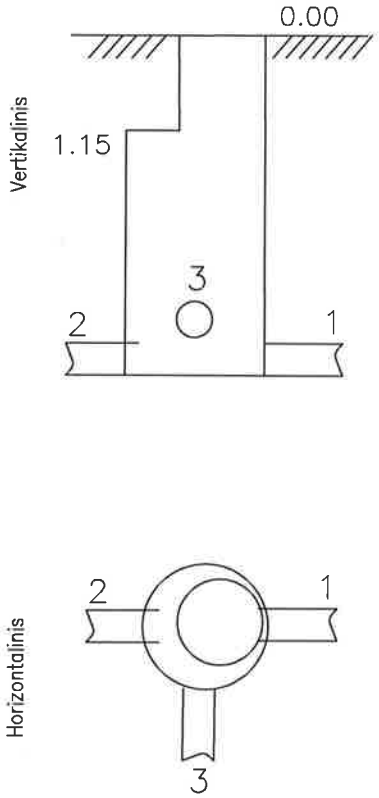

PRIRIŠIMO BRĖŽINYS

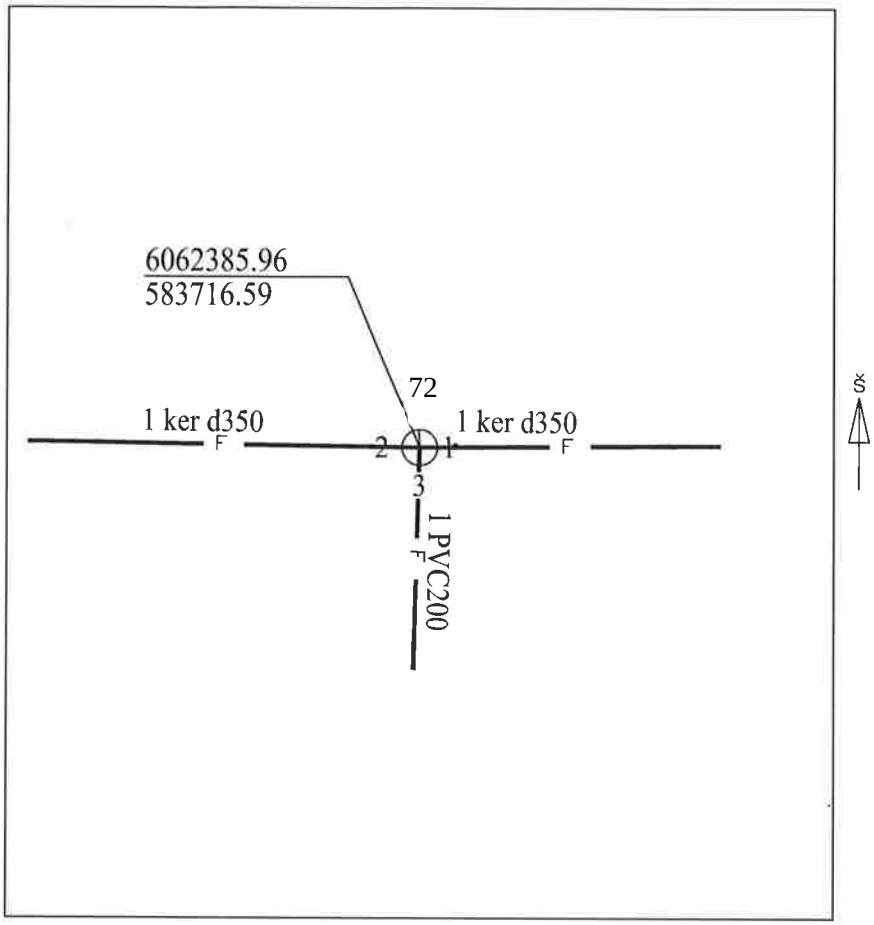

Pavadinimas		Medžiaga	Diametras	Atstumas nuo dangčio		Altitudės
Dangtis		Met.	0.7			99.48
Žemė		Asf.		0.00		99.48
Sienos		Bet.				
Dugnas		Bet.	1.5	2.85		96.63
Vamzdžiai	Nr. 1	Ker.	d350	Viršus		
				Apačia	3.10	96.38
	Nr. 2	Ker	d350	Viršus		
				Apačia	3.14	96.32
	Nr. 3	PVC	d200	Viršus		
				Apačia	3.13	96.33
	Nr. 4			Viršus		
				Apačia		
	Nr. 5			Viršus		
				Apačia		
	Nr. 6			Viršus		
				Apačia		
	Nr. 7			Viršus		
				Apačia		
				Viršus		
				Apačia		

Lipynės 11 (medžiaga, kiekis)

Ar yra vandens Yra

Ar yra dujų Ne

Pastabos LAS07

UAB "Geoplėtra"

Objekto nr.

Sudarė		D.Stašys
	Parašas	Pavardė
Patikrino		
	Parašas	Pavardė

2023-11-25

(Įrenginio tyrinėjimo data)