Buit. ir gamyb. nuot. tink.	Nuotekų kanalizacijos šulinys	9
(inžinerinio tinklo pavadinimas)	(įrenginio pavadinimas)	(įrenginio numeris)
Santoniškių g., Vilnius		76320126
(adresas)		(LKS-94 M 1:500 plano numeris)

ĮRENGINIO PJŪVIAI (matmenys duoti m)

Vertikalinis

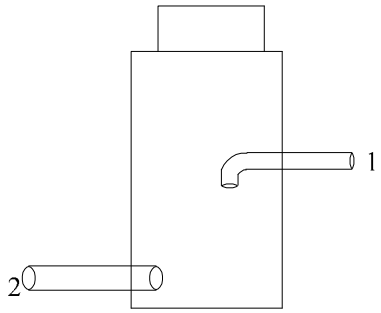

Horizontalinis

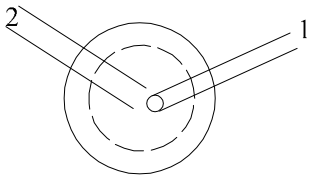

SĄSAJOS SCHEMA

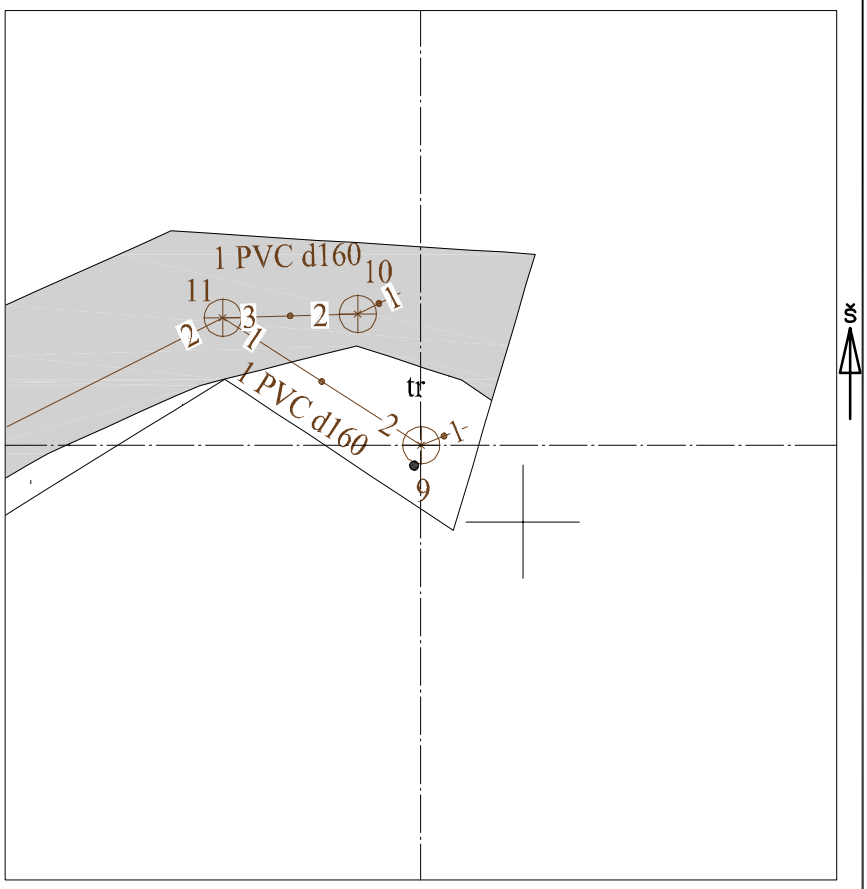

Pavadinimas		Medžiaga	Skersmuo arba matm., mm		Atstumas nuo dangčio, m		Altitudė
Dangtis		ket	650				106.19
Žemė					0.00		106.19
Sienos		glžb					
Lubos		glžb	1000		0.83		105.36
Dugnas		bet	1000				
Vamzdžiai	Nr. 1	PE	Išorinis	50	Viršus	0.85	105.34
			Vidinis		Apačia		
	Nr. 2	PVC	Išorinis	160	Viršus		
			Vidinis		Apačia	1.39	104.80
	Nr. 3		Išorinis		Viršus		
			Vidinis		Apačia		
	Nr. 4		Išorinis		Viršus		
			Vidinis		Apačia		
	Nr. 5		Išorinis		Viršus		
			Vidinis		Apačia		
	Nr. 6		Išorinis		Viršus		
			Vidinis		Apačia		
	Nr. 7		Išorinis		Viršus		
			Vidinis		Apačia		
	Nr. 8		Išorinis		Viršus		
			Vidinis		Apačia		
	Nr. 9		Išorinis		Viršus		
			Vidinis		Apačia		
	Nr. 10		Išorinis		Viršus		
			Vidinis		Apačia		
	Nr. 11		Išorinis		Viršus		
			Vidinis		Apačia		
	Nr. 12		Išorinis		Viršus		
			Vidinis		Apačia		

Lipynės: 4
(medžiaga, kiekis)

Ar yra vandens? Ne

Ar yra dujų? Ne

Pastabos:

X = 6063302.02; Y = 581297.31

Objektas:

Matavimus atliko	G. Veikutytė (vardas ir pavardė)		
	1GKV-1813 (geodezininko kv.paž.Nr.)	(parašas)	2023-09-07 (data)
Matavimus atliko	D. Katilius (vardas ir pavardė)		
	1GKV-221 (geodezininko kv.paž.Nr.)	(parašas)	2023-09-07 (data)
Matavimus atliko	(vardas ir pavardė)		
	(geodezininko kv.paž.Nr.)	(parašas)	(data)