Buit. ir gamyb. nuot. tink.
(Komunikacija)

Nuotekų kanalizacijos šulinys
(įrenginio pavadinimas)

Nr.(_____) 1 KORTELĖ

Vilnius
(Miestas)

Dubingių
(Gatvė)

76/32-0050
(Planšeto nomenklatūra)

ŠULINIO PJŪVIAI (Matmenys duoti m)

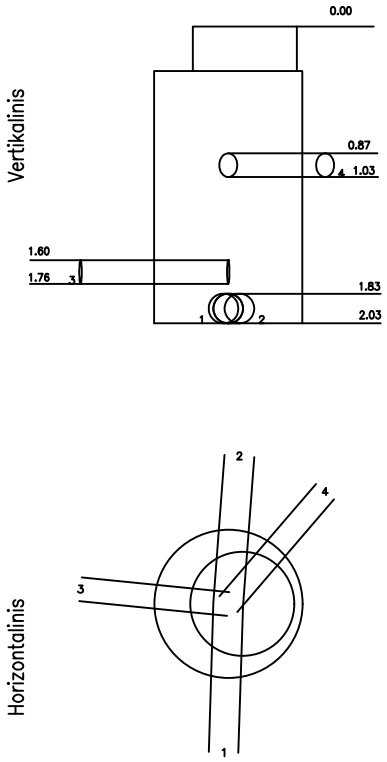

PRIRIŠIMO BRĖŽINYS

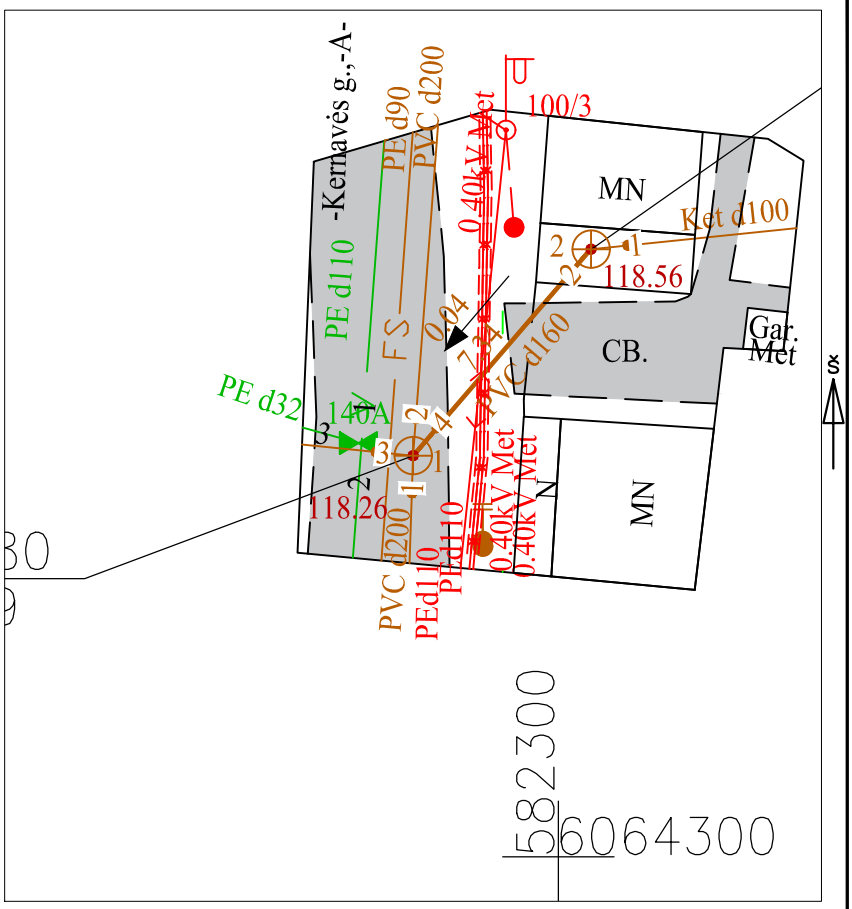

Pavadinimas		Medžiaga	Diametras	Atstumas nuo dangčio		Altitudės
Dangtis		Ketus	315			118.26
Žemė		Asfaltas		0.00		118.26
Sienos		Plastm.				
Dugnas		Plastm.	315	2.03		116.23
Vamzdžiai	Nr. 1	PVC	200	Viršus	1.83	116.43
				Apačia	2.03	116.23
	Nr. 2	PVC	200	Viršus	1.83	116.43
				Apačia	2.03	116.23
	Nr. 3	PVC	160	Viršus	1.60	116.66
				Apačia	1.76	116.50
	Nr. 4	PVC	160	Viršus	0.87	117.39
				Apačia	1.03	117.23
	Nr. 5			Viršus		
				Apačia		
	Nr. 6			Viršus		
				Apačia		
	Nr. 7			Viršus		
				Apačia		
	Nr. 8			Viršus		
				Apačia		

Lipynės –
(medžiaga, kiekis)

Ar yra vandens –

Ar yra dujų –

Pastabos X = 6064310.80; Y = 582296.09
LAS07

Valento Mikalausko individuali veikla

Objekto nr.

Sudarė		V. Mikalauskas
	Parašas	Pavardė
Patikrino		
	Parašas	Pavardė

2021-07-17
(įrenginio tyrinėjimo data)