Buit. ir gamyb. nuot. tink.	Nuotekų kanalizacijos šulinys	36
(inžinerinio tinklo pavadinimas)	(įrenginio pavadinimas)	(įrenginio numeris)

Vilniaus m. sav., Vilniaus m. Rodūnios kelias
(adresas)

76310331
(LKS-94 M 1:500 plano numeris)

ĮRENGINIO PJŪVIAI (matmenys duoti m)

Vertikalinis

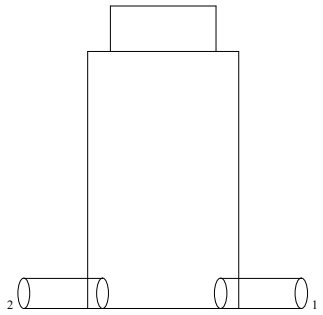

Horizontalinis

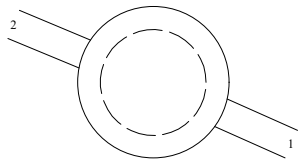

SĄSAJOS SCHEMA

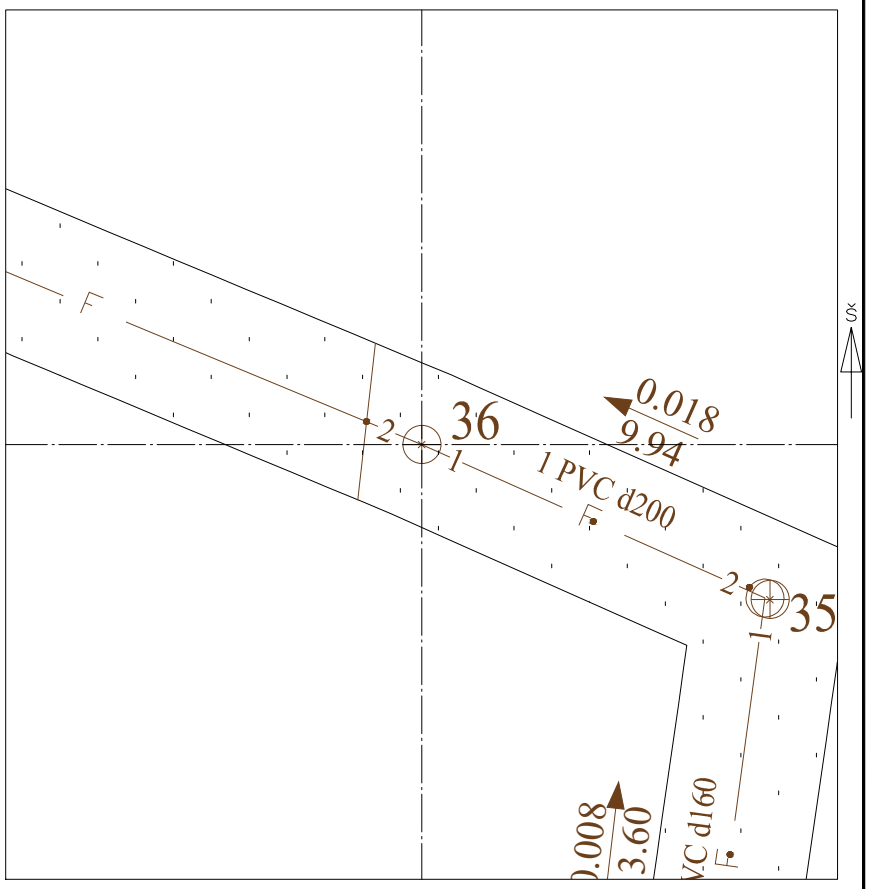

Pavadinimas	Medžiaga	Skersmuo arba matm., mm	Atstumas nuo dangčio, m	Altitudė
Dangtis	ket	400		184.05
Žemė	tr		0.00	184.05
Sienos	pls			
Lubos				
Dugnas	pls	600	1.36	182.69

Vamzdžiai							
Nr. 1	PVC	Išorinis	200	Viršus			
		Vidinis		Apačia	1.36	182.69	
Nr. 2	PVC	Išorinis	200	Viršus			
		Vidinis		Apačia	1.36	182.69	
Nr. 3		Išorinis		Viršus			
		Vidinis		Apačia			
Nr. 4		Išorinis		Viršus			
		Vidinis		Apačia			
Nr. 5		Išorinis		Viršus			
		Vidinis		Apačia			
Nr. 6		Išorinis		Viršus			
		Vidinis		Apačia			
Nr. 7		Išorinis		Viršus			
		Vidinis		Apačia			
Nr. 8		Išorinis		Viršus			
		Vidinis		Apačia			
Nr. 9		Išorinis		Viršus			
		Vidinis		Apačia			
Nr. 10		Išorinis		Viršus			
		Vidinis		Apačia			
Nr. 11		Išorinis		Viršus			
		Vidinis		Apačia			
Nr. 12		Išorinis		Viršus			
		Vidinis		Apačia			

Lipynės: -
(medžiaga, kiekis)

Ar yra vandens? Ne

Ar yra dujų? Ne

Pastabos:

X = 6055990.26; Y = 582547.56

Objektas:

Matavimus atliko	G. Špiktys (vardas ir pavardė)		
	(geodezininko kv.paž.Nr.)	(parašas)	2022-07-14 (data)
Matavimus atliko	(vardas ir pavardė)		
	(geodezininko kv.paž.Nr.)	(parašas)	(data)
Matavimus atliko	(vardas ir pavardė)		
	(geodezininko kv.paž.Nr.)	(parašas)	(data)