Buit. ir gamyb. nuot. tink.	Nuotekų kanalizacijos šulinys	1
(inžinerinio tinklo pavadinimas)	(įrenginio pavadinimas)	(įrenginio numeris)

Metalo g.,Vilnius.	76310247
(adresas)	(LKS-94 M 1:500 plano numeris)

ĮRENGINIO PJŪVIAI (matmenys duoti m)

Vertikalinis

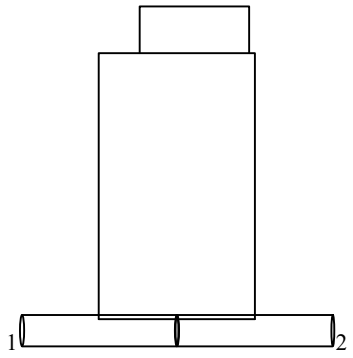

Horizontalinis

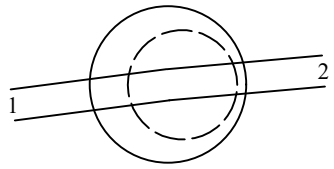

SĄSAJOS SCHEMA

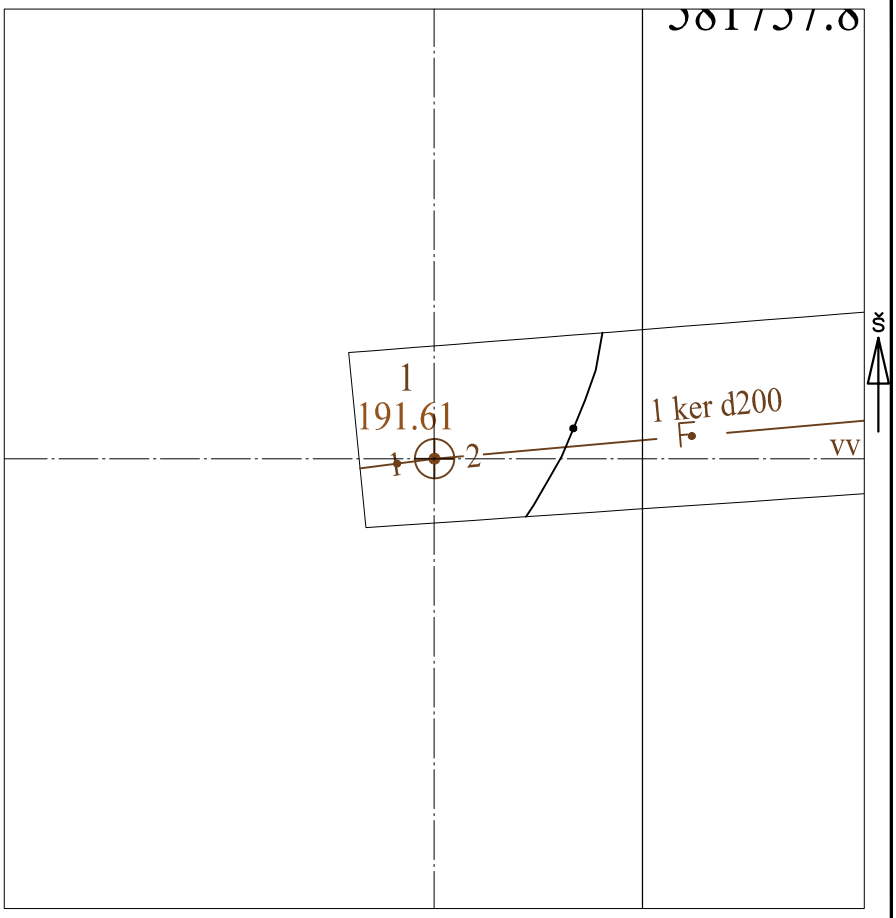

Pavadinimas		Medžiaga	Skersmuo arba matm., mm		Atstumas nuo dangčio, m		Altitudė
Dangtis		ket	650				191.61
Žemė		c			0.00		191.61
Sienos		glžb					
Lubos		glžb	1000		0.67		190.94
Dugnas		bet	1000		3.55		188.06
Vamzdžiai	Nr. 1	ker	Išorinis	200	Viršus		
			Vidinis		Apačia	3.86	187.75
	Nr. 2	ker	Išorinis	200	Viršus		
			Vidinis		Apačia	3.86	187.75
	Nr. 3		Išorinis		Viršus		
			Vidinis		Apačia		
	Nr. 4		Išorinis		Viršus		
			Vidinis		Apačia		
	Nr. 5		Išorinis		Viršus		
			Vidinis		Apačia		
	Nr. 6		Išorinis		Viršus		
			Vidinis		Apačia		
	Nr. 7		Išorinis		Viršus		
			Vidinis		Apačia		
	Nr. 8		Išorinis		Viršus		
			Vidinis		Apačia		
	Nr. 9		Išorinis		Viršus		
			Vidinis		Apačia		
	Nr. 10		Išorinis		Viršus		
			Vidinis		Apačia		
	Nr. 11		Išorinis		Viršus		
			Vidinis		Apačia		
	Nr. 12		Išorinis		Viršus		
			Vidinis		Apačia		

Lipynės: 10
(medžiaga, kiekis)

Ar yra vandens? Ne

Ar yra dujų? Ne

Pastabos:

X = 6056777.94; Y = 581744.68

Objektas:

Matavimus atliko	Ž.Žukovas (vardas ir pavardė)		
	1GKV-895 (geodezininko kv.paž.Nr.)	(parašas)	2023-04-06 (data)
Matavimus atliko	(vardas ir pavardė)		
	(geodezininko kv.paž.Nr.)	(parašas)	(data)
Matavimus atliko	(vardas ir pavardė)		
	(geodezininko kv.paž.Nr.)	(parašas)	(data)