Buit. ir gamyb. nuot. tink.	Nuotekų kanalizacijos šulinys	78
(inžinerinio tinklo pavadinimas)	(įrenginio pavadinimas)	(įrenginio numeris)

Vilniaus m. sav., Vilniaus m. Liepkalnio g.	76310137
(adresas)	(LKS-94 M 1:500 plano numeris)

ĮRENGINIO PJŪVIAI (matmenys duoti m)

Vertikalinis

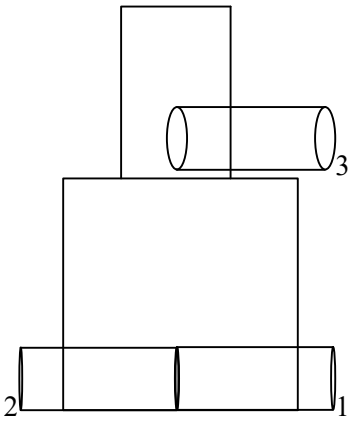

Horizontalinis

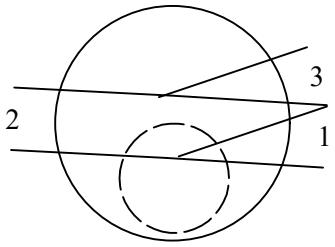

SĄSAJOS SCHEMA

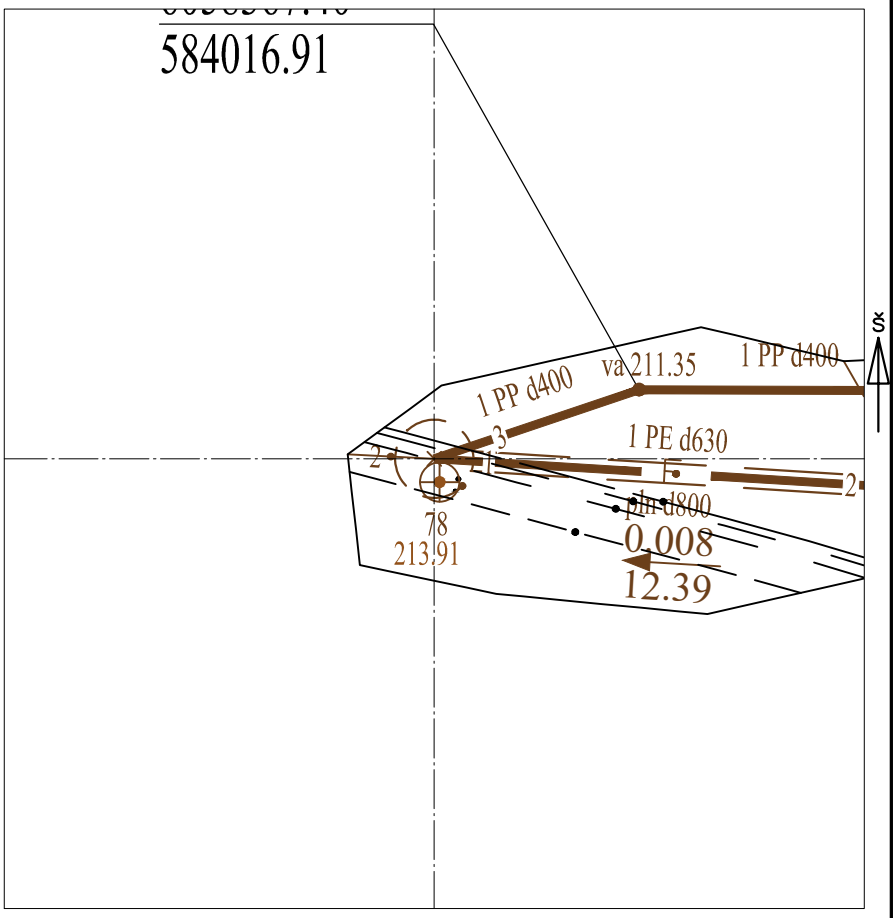

Pavadinimas		Medžiaga	Skersmuo arba matm., mm		Atstumas nuo dangčio, m		Altitudė
Dangtis		ket	650				213.91
Žemė		grunt			0.00		213.91
Sienos		glžb					
Lubos		glžb	2000		2.85		211.06
Dugnas		glžb	2000		6.03		207.88
Vamzdžiai	Nr. 1	PE	Išorinis	630	Viršus		
			Vidinis		Apačia	6.02	207.89
	Nr. 2	PE	Išorinis	630	Viršus		
			Vidinis		Apačia	6.03	207.88
	Nr. 3	PP	Išorinis	400	Viršus		
			Vidinis		Apačia	2.63	211.28
	Nr. 4		Išorinis		Viršus		
			Vidinis		Apačia		
	Nr. 5		Išorinis		Viršus		
			Vidinis		Apačia		
	Nr. 6		Išorinis		Viršus		
			Vidinis		Apačia		
	Nr. 7		Išorinis		Viršus		
			Vidinis		Apačia		
	Nr. 8		Išorinis		Viršus		
			Vidinis		Apačia		
	Nr. 9		Išorinis		Viršus		
			Vidinis		Apačia		
	Nr. 10		Išorinis		Viršus		
			Vidinis		Apačia		
	Nr. 11		Išorinis		Viršus		
			Vidinis		Apačia		
	Nr. 12		Išorinis		Viršus		
			Vidinis		Apačia		

Lipynės: 19
(medžiaga, kiekis)

Ar yra vandens? Ne

Ar yra dujų? Ne

Pastabos:

X = 6058365.64; Y = 584011.68

Sumontuotas kvapų filtras

Objektas:

Matavimus atliko	G. Šidiškis (vardas ir pavardė)		
	1GKV-154 (geodezininko kv.paž.Nr.)	(parašas)	2023-01-27 (data)
Matavimus atliko	(vardas ir pavardė)		
	(geodezininko kv.paž.Nr.)	(parašas)	(data)
Matavimus atliko	(vardas ir pavardė)		
	(geodezininko kv.paž.Nr.)	(parašas)	(data)