Nuotekų kanalizacijos šulinys	Nr. 33	KORTELĖ	76/31 - 0092
(įrenginio pavadinimas)	(plane)		(planšeto nomenklatūra)

	VILNIUS	KAMINKELIO
(įrenginio pastatymo metai)	(miestas)	(gatvė)

Šulinio pjūviai:

Vertikalinis:

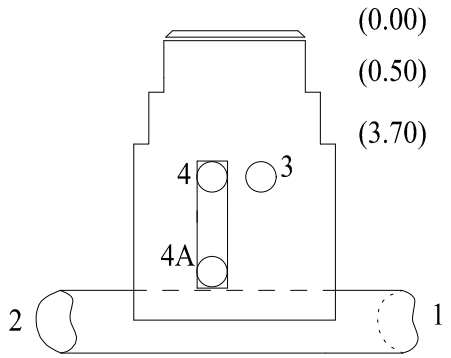

Horizontalinis

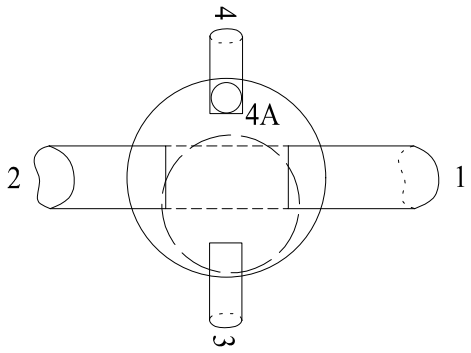

Pririšimo brėžinys

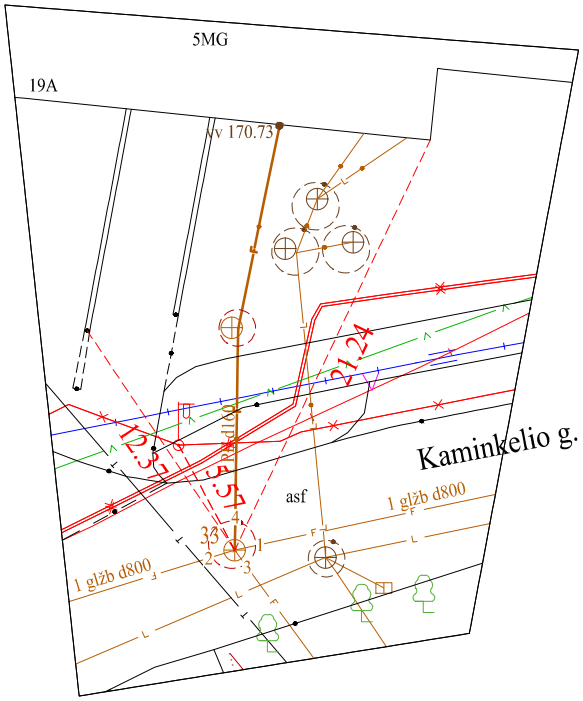

Pavadinimas	Medžiaga	Diametras mm	Atstumas nuo dangčio, m	Altitudės, m LAS 07	X=6058942.11	Y=582812.12
Dangtis	KET	650		173,08	Lipynės	6 (medžiaga,kiekis)
Žemė			0.00	173,08		
Sienos	BET				Ar yra vandens	
Dugnas	BET	2000	6,73	166,35	Ar yra dujų	

Vamzdžiai					
Nr.1	GLŽB	800	Viršus		
			Apačia 7,56	165,52	
Nr.2	GLŽB	800	Viršus		
			Apačia 7,56	165,52	
Nr.3	PVC	200	Viršus		
			Apačia 4,02	169,06	
Nr.4	PE	160	Viršus		
			Apačia 4,01	169,07	
Nr.4A	PVC	160	Viršus		
			Apačia 6,70	166,38	

A. Šerelis

Kvalifikacijos paž. Nr.1GKV-273

Objektas

Sudarė	A. Šerelis (pavardė)	(parašas)
Patikrino	A. Šerelis (pavardė)	(parašas)

2023 04 18

(kortelės sudarymo data)