Buit. ir gamyb. nuot. tink.	Nuotekų kanalizacijos šulinys	18
(inžinerinio tinklo pavadinimas)	(įrenginio pavadinimas)	(įrenginio numeris)

Vilnius, Kaminkelio g.
(adresas)

76310092
(LKS-94 M 1:500 plano numeris)

ĮRENGINIO PJŪVIAI (matmenys duoti m)

Vertikalinis

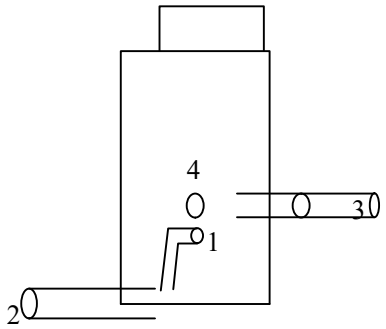

Horizontalinis

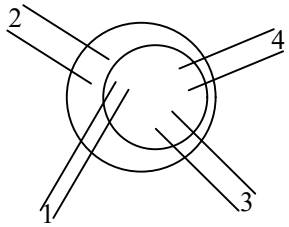

SĄSAJOS SCHEMA

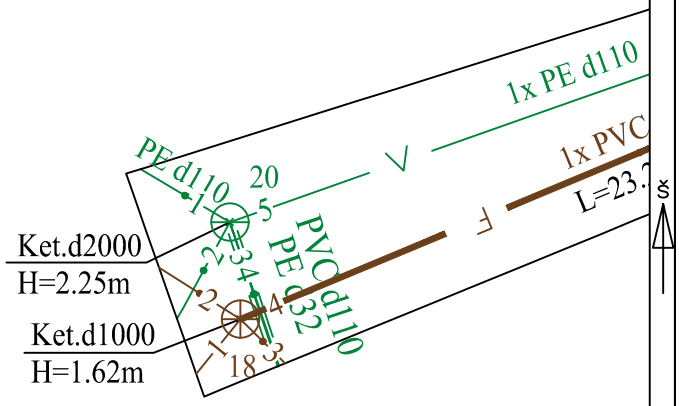

Pavadinimas		Medžiaga	Skersmuo arba matm., mm		Atstumas nuo dangčio, m		Altitudė
Dangtis		ket	700				172.51
Žemė		grunt					
Sienos		bet					
Lubos							
Dugnas		bet	1000		1.62		170.89
Vamzdžiai	Nr. 1	PVC	Išorinis	100	Viršus	1.08	171.43
			Vidinis		Apačia	1.18	
	Nr. 2	PVC	Išorinis	200	Viršus	1.62	170.89
			Vidinis		Apačia	1.82	
	Nr. 3	PVC	Išorinis	160	Viršus	1.02	171.49
			Vidinis		Apačia	1.18	
	Nr. 4	PVC	Išorinis	160	Viršus	1.04	171.47
			Vidinis		Apačia	1.20	
	Nr. 5		Išorinis		Viršus		
			Vidinis		Apačia		
	Nr. 6		Išorinis		Viršus		
			Vidinis		Apačia		
	Nr. 7		Išorinis		Viršus		
			Vidinis		Apačia		
	Nr. 8		Išorinis		Viršus		
			Vidinis		Apačia		
	Nr. 9		Išorinis		Viršus		
			Vidinis		Apačia		
	Nr. 10		Išorinis		Viršus		
			Vidinis		Apačia		
	Nr. 11		Išorinis		Viršus		
			Vidinis		Apačia		
	Nr. 12		Išorinis		Viršus		
			Vidinis		Apačia		

Lipynės: 5 met.
(medžiaga, kiekis)

Ar yra vandens? Ne

Ar yra dujų? Ne

Pastabos:

X = 6058768.28; Y = 582800.25

Objektas:

Matavimus atliko	Edvin Žukovski (vardas ir pavardė)		
	1GKV-1655 (geodeziniko kv.paž.Nr.)	(parašas)	2021-12-19 (data)
Matavimus atliko	(vardas ir pavardė)		
	(geodeziniko kv.paž.Nr.)	(parašas)	(data)
Matavimus atliko	(vardas ir pavardė)		
	(geodeziniko kv.paž.Nr.)	(parašas)	(data)