Buit. ir gamyb. nuot. tink.	Nuotekų kanalizacijos šulinys	30
(inžinerinio tinklo pavadinimas)	(įrenginio pavadinimas)	(įrenginio numeris)

Kapsų g.
(adresas)

76310072
(LKS-94 M 1:500 plano numeris)

ĮRENGINIO PJŪVIAI (matmenys duoti m)

Vertikalinis

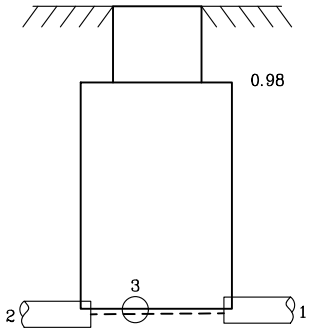

Horizontalinis

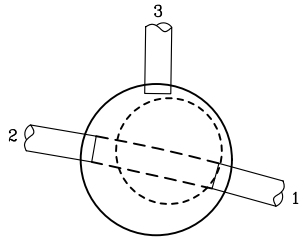

SĄSAJOS SCHEMA

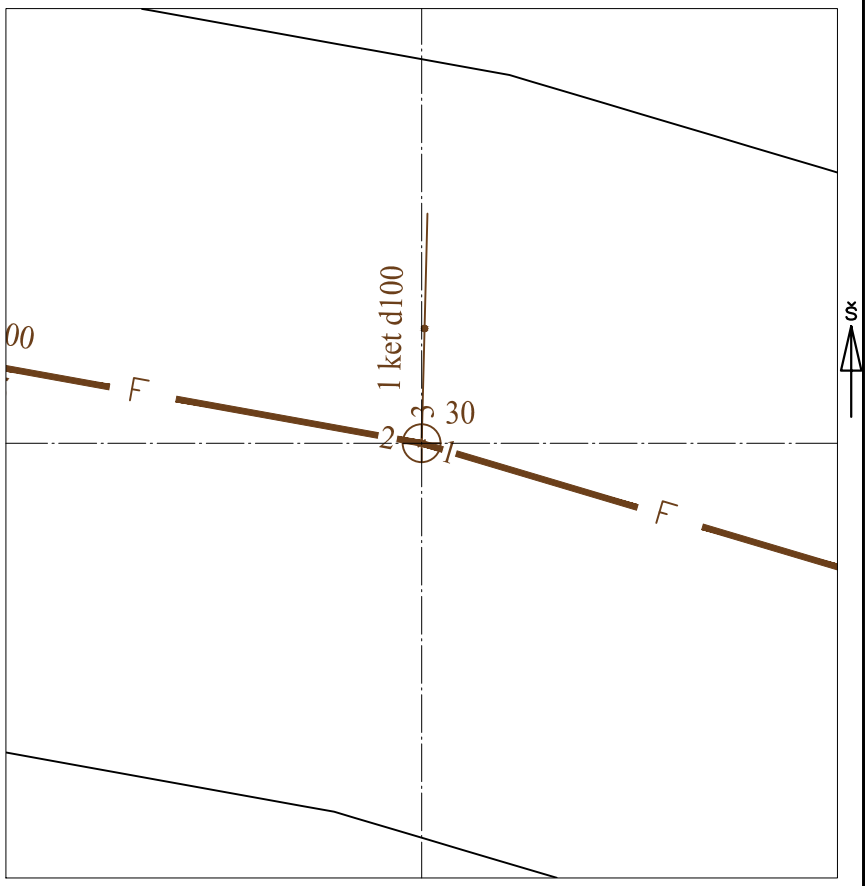

Pavadinimas		Medžiaga	Skersmuo arba matm., mm		Atstumas nuo dangčio, m		Altitudė
Dangtis		ket	650				177.31
Žemė		grunt			0.00		177.31
Sienos		bet					
Lubos		bet	700		0.98		176.33
Dugnas		bet	1000		3.25		174.06
Vamzdžiai	Nr. 1	ker	Išorinis	200	Viršus		
			Vidinis		Apačia	3.36	173.95
	Nr. 2	ker	Išorinis	200	Viršus		
			Vidinis		Apačia	3.38	173.93
	Nr. 3	ket	Išorinis	100	Viršus		
			Vidinis		Apačia	3.37	173.94
	Nr. 4		Išorinis		Viršus		
			Vidinis		Apačia		
	Nr. 5		Išorinis		Viršus		
			Vidinis		Apačia		
	Nr. 6		Išorinis		Viršus		
			Vidinis		Apačia		
	Nr. 7		Išorinis		Viršus		
			Vidinis		Apačia		
	Nr. 8		Išorinis		Viršus		
			Vidinis		Apačia		
	Nr. 9		Išorinis		Viršus		
			Vidinis		Apačia		
	Nr. 10		Išorinis		Viršus		
			Vidinis		Apačia		
	Nr. 11		Išorinis		Viršus		
			Vidinis		Apačia		
	Nr. 12		Išorinis		Viršus		
			Vidinis		Apačia		

Lipynės: 6
(medžiaga, kiekis)

Ar yra vandens? Ne

Ar yra dujų? Ne

Pastabos:

X = 6059019.90; Y = 582861.66

Objektas:

Matavimus atliko	V. Kėkštas (vardas ir pavardė)		
	1GKV-1230 (geodezininko kv.paž.Nr.)	(parašas)	2022-03-15 (data)
Matavimus atliko	(vardas ir pavardė)		
	(geodezininko kv.paž.Nr.)	(parašas)	(data)
Matavimus atliko	(vardas ir pavardė)		
	(geodezininko kv.paž.Nr.)	(parašas)	(data)