Buit. ir gamyb. nuot. tink.	Nuotekų kanalizacijos šulinys	10
(inžinerinio tinklo pavadinimas)	(įrenginio pavadinimas)	(įrenginio numeris)
Vilniaus m. sav., Mozūriškių g.		75330391
(adresas)		(LKS-94 M 1:500 plano numeris)

ĮRENGINIO PJŪVIAI (matmenys duoti m)

Vertikalinis

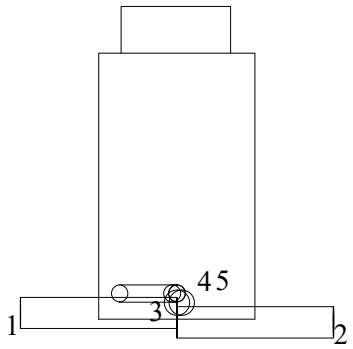

Horizontalinis

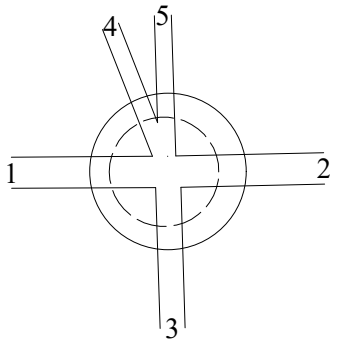

SĄSAJOS SCHEMA

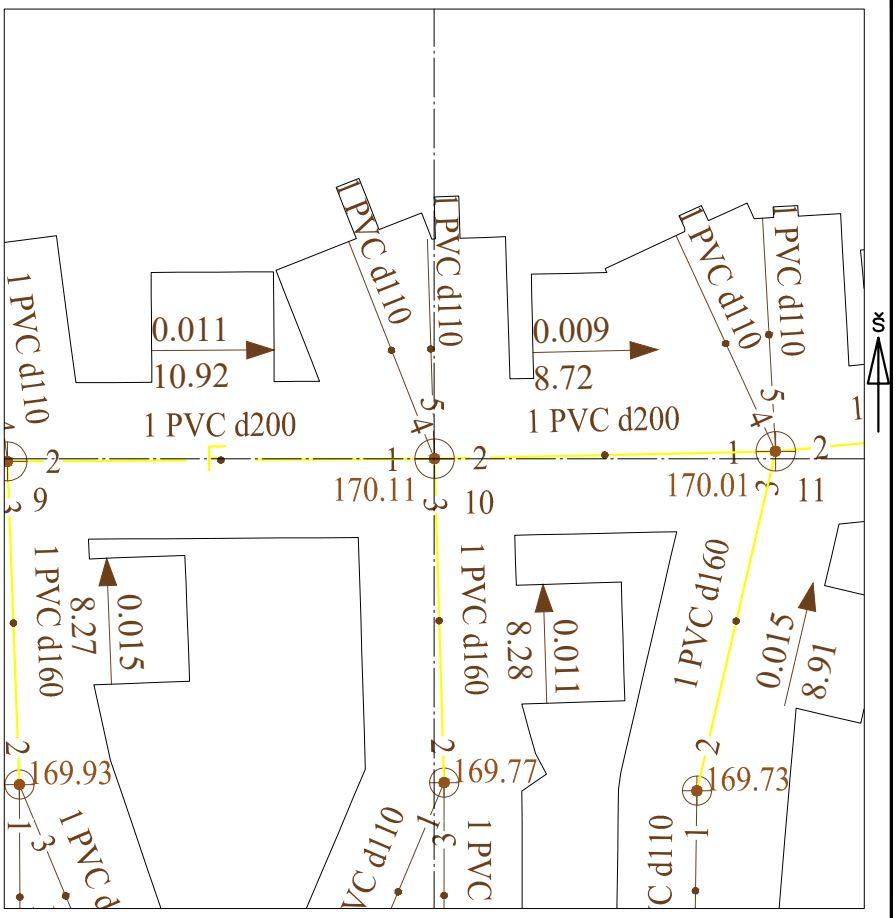

Pavadinimas		Medžiaga	Skersmuo arba matm., mm		Atstumas nuo dangčio, m		Altitudė
Dangtis		ket	650				170.11
Žemė					0.00		170.11
Sienos		bet					
Lubos							
Dugnas		bet	1000		1.65		168.46
Vamzdžiai	Nr. 1	PVC	Išorinis	200	Viršus		
			Vidinis		Apačia	1.70	168.41
	Nr. 2	PVC	Išorinis	200	Viršus		
			Vidinis		Apačia	1.75	168.36
	Nr. 3	PVC	Išorinis	160	Viršus		
			Vidinis		Apačia	1.63	168.48
	Nr. 4	PVC	Išorinis	110	Viršus		
			Vidinis		Apačia	1.56	168.55
	Nr. 5	PVC	Išorinis	110	Viršus		
			Vidinis		Apačia	1.56	168.55
	Nr. 6		Išorinis		Viršus		
			Vidinis		Apačia		
	Nr. 7		Išorinis		Viršus		
			Vidinis		Apačia		
	Nr. 8		Išorinis		Viršus		
			Vidinis		Apačia		
	Nr. 9		Išorinis		Viršus		
			Vidinis		Apačia		
	Nr. 10		Išorinis		Viršus		
			Vidinis		Apačia		
	Nr. 11		Išorinis		Viršus		
			Vidinis		Apačia		
	Nr. 12		Išorinis		Viršus		
			Vidinis		Apačia		

Lipynės: 4
(medžiaga, kiekis)

Ar yra vandens? Ne

Ar yra dujų? Ne

Pastabos:

X = 6065011.56; Y = 577620.64

Objektas:

Matavimus atliko	D.Vaičiulis (vardas ir pavardė)		
	1GKV-471 (geodezininko kv.paž.Nr.)	(parašas)	2022-10-24 (data)
Matavimus atliko	(vardas ir pavardė)		
	(geodezininko kv.paž.Nr.)	(parašas)	(data)
Matavimus atliko	(vardas ir pavardė)		
	(geodezininko kv.paž.Nr.)	(parašas)	(data)