Buit. ir gamyb. nuot. tink.	Nuotekų kanalizacijos šulinys	12A
(inžinerinio tinklo pavadinimas)	(įrenginio pavadinimas)	(įrenginio numeris)

Vernės g.
(adresas)

75330323
(LKS-94 M 1:500 plano numeris)

ĮRENGINIO PJŪVIAI (matmenys duoti m)

Vertikalinis

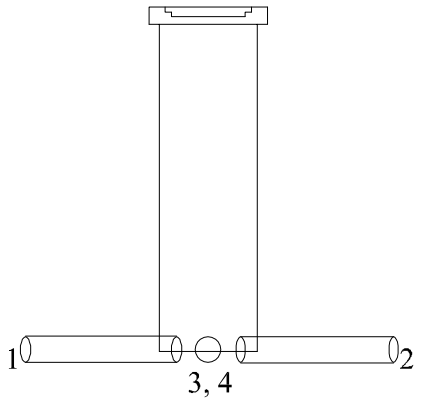

Horizontalinis

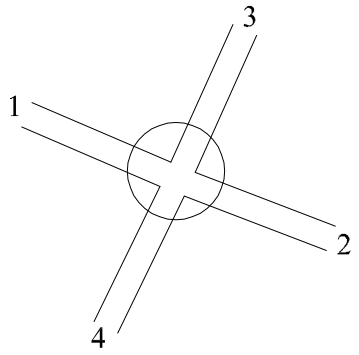

SĄSAJOS SCHEMA

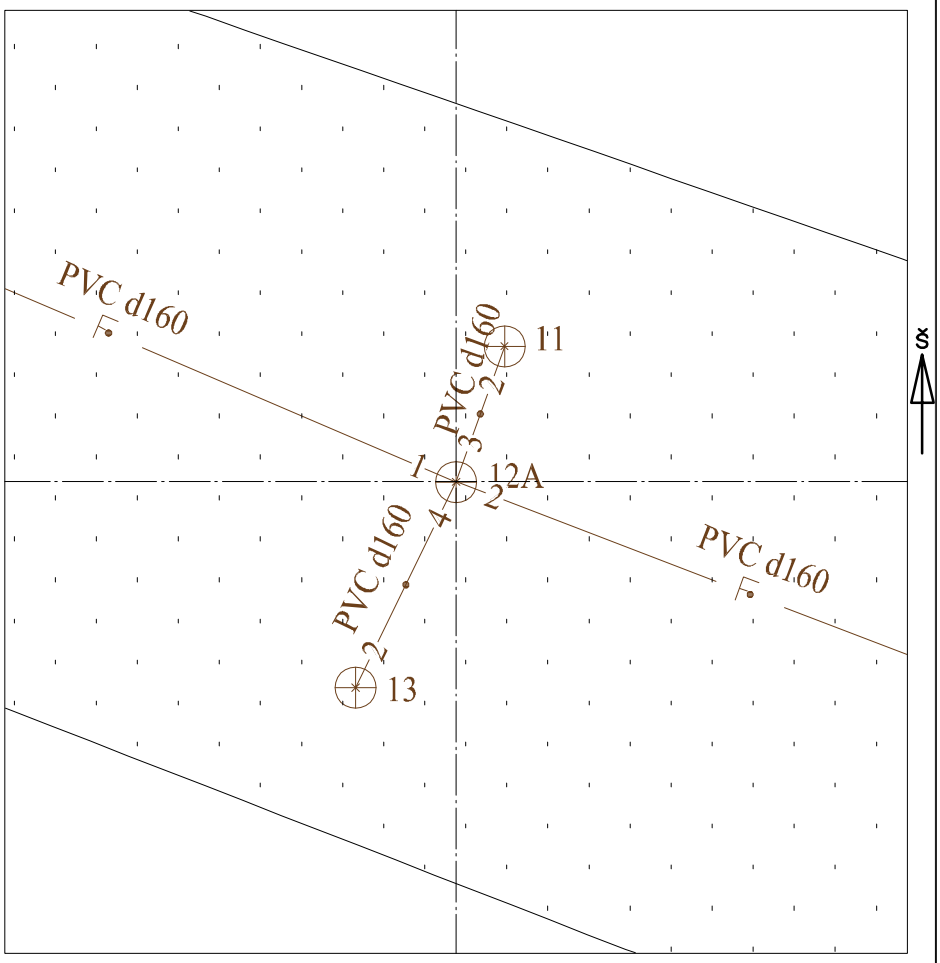

Pavadinimas	Medžiaga	Skersmuo arba matm., mm		Atstumas nuo dangčio, m		Altitudė
Dangtis	Ketus	315				170.77
Žemė				0.00		170.77
Sienos						
Lubos	Plastm.	315				
Dugnas	Plastm.	315		2.10		168.67
Vamzdžiai Nr. 1	PVC	Išorinis	160	Viršus		
		Vidinis		Apačia	2.16	168.61
Nr. 2	PVC	Išorinis	160	Viršus		
		Vidinis		Apačia	2.18	168.59
Nr. 3	PVC	Išorinis	160	Viršus		
		Vidinis		Apačia	2.16	168.61
Nr. 4	PVC	Išorinis	160	Viršus		
		Vidinis		Apačia	2.16	168.61
Nr. 5		Išorinis		Viršus		
		Vidinis		Apačia		
Nr. 6		Išorinis		Viršus		
		Vidinis		Apačia		
Nr. 7		Išorinis		Viršus		
		Vidinis		Apačia		
Nr. 8		Išorinis		Viršus		
		Vidinis		Apačia		
Nr. 9		Išorinis		Viršus		
		Vidinis		Apačia		
Nr. 10		Išorinis		Viršus		
		Vidinis		Apačia		
Nr. 11		Išorinis		Viršus		
		Vidinis		Apačia		
Nr. 12		Išorinis		Viršus		
		Vidinis		Apačia		

Lipynės: _____
(medžiaga, kiekis)

Ar yra vandens? Ne

Ar yra dujų? Ne

Pastabos:

X = 6065768.44; Y = 575719.76

Objektas:

Matavimus atliko	G. Veikutytė (vardas ir pavardė)		
	(geodezininko kv.paž.Nr.)	(parašas)	2021-09-28 (data)
Matavimus atliko	D. Katilius (vardas ir pavardė)		
	1GKV-221 (geodezininko kv.paž.Nr.)	(parašas)	2021-09-28 (data)
Matavimus atliko	(vardas ir pavardė)		
	(geodezininko kv.paž.Nr.)	(parašas)	(data)