Buit. ir gamyb. nuot. tink.	Nuotekų kanalizacijos šulinys	5
(inžinerinio tinklo pavadinimas)	(įrenginio pavadinimas)	(įrenginio numeris)

Vilniaus m. sav., Gineitiškių k., Pagrandos g. 14	75330124
(adresas)	(LKS-94 M 1:500 plano numeris)

ĮRENGINIO PJŪVIAI (matmenys duoti m)

Vertikalinis

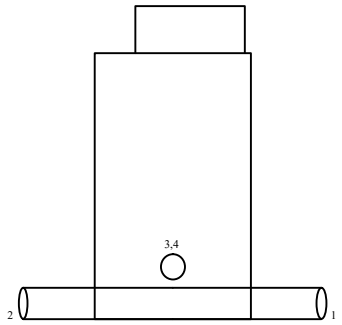

Horizontalinis

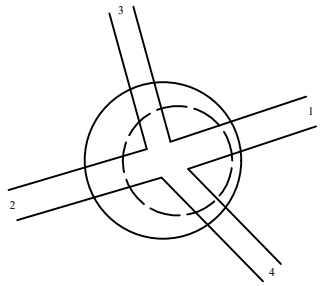

SĄSAJOS SCHEMA

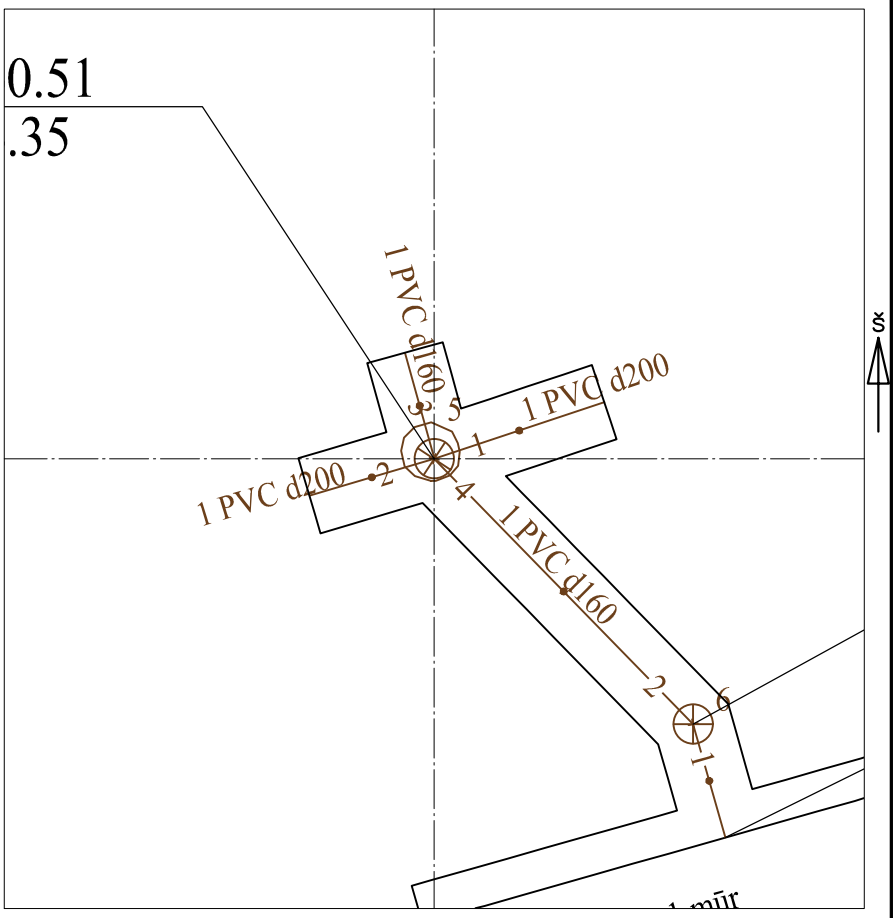

Pavadinimas		Medžiaga	Skersmuo arba matm., mm		Atstumas nuo dangčio, m		Altitudė
Dangtis		ket	650				182.92
Žemė		skl.			0.00		182.92
Sienos		bet					
Lubos							
Dugnas		bet	1500		1.90		181.02
Vamzdžiai	Nr. 1	PVC	Išorinis	200	Viršus	1.70	181.22
			Vidinis		Apačia	1.90	181.02
	Nr. 2	PVC	Išorinis	200	Viršus	1.70	181.22
			Vidinis		Apačia	1.90	181.02
	Nr. 3	PVC	Išorinis	160	Viršus	1.50	181.42
			Vidinis		Apačia	1.66	181.26
	Nr. 4	PVC	Išorinis	160	Viršus	1.50	181.42
			Vidinis		Apačia	1.66	181.26
	Nr. 5		Išorinis		Viršus		
			Vidinis		Apačia		
	Nr. 6		Išorinis		Viršus		
			Vidinis		Apačia		
	Nr. 7		Išorinis		Viršus		
			Vidinis		Apačia		
	Nr. 8		Išorinis		Viršus		
			Vidinis		Apačia		
	Nr. 9		Išorinis		Viršus		
			Vidinis		Apačia		
	Nr. 10		Išorinis		Viršus		
			Vidinis		Apačia		
	Nr. 11		Išorinis		Viršus		
			Vidinis		Apačia		
	Nr. 12		Išorinis		Viršus		
			Vidinis		Apačia		

Lipynės: 6
(medžiaga, kiekis)

Ar yra vandens? Ne

Ar yra dujų? Ne

Pastabos:

X = 6068360.51; Y = 575964.35

Objektas:

Matavimus atliko	T.Dičiūnas (vardas ir pavardė)		
	1GKV-1286 (geodezininko kv.paž.Nr.)	(parašas)	2021-12-20 (data)
Matavimus atliko	(vardas ir pavardė)		
	(geodezininko kv.paž.Nr.)	(parašas)	(data)
Matavimus atliko	(vardas ir pavardė)		
	(geodezininko kv.paž.Nr.)	(parašas)	(data)