Buit. ir gamyb. nuot. tink.	Nuotekų kanalizacijos šulinys	6
(inžinerinio tinklo pavadinimas)	(įrenginio pavadinimas)	(įrenginio numeris)
Salaspilio g., Vilniaus m.		75330075
(adresas)		(LKS-94 M 1:500 plano numeris)

ĮRENGINIO PJŪVIAI (matmenys duoti m)

Vertikalinis

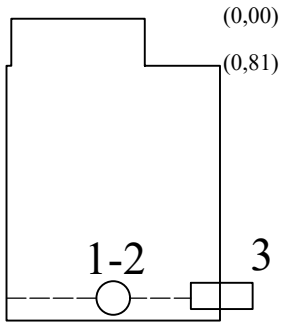

Horizontalinis

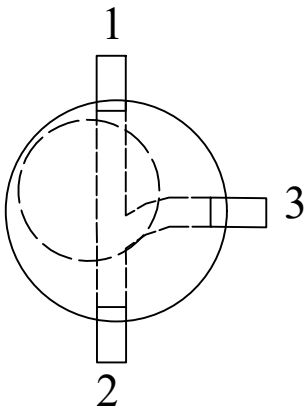

SĄSAJOS SCHEMA

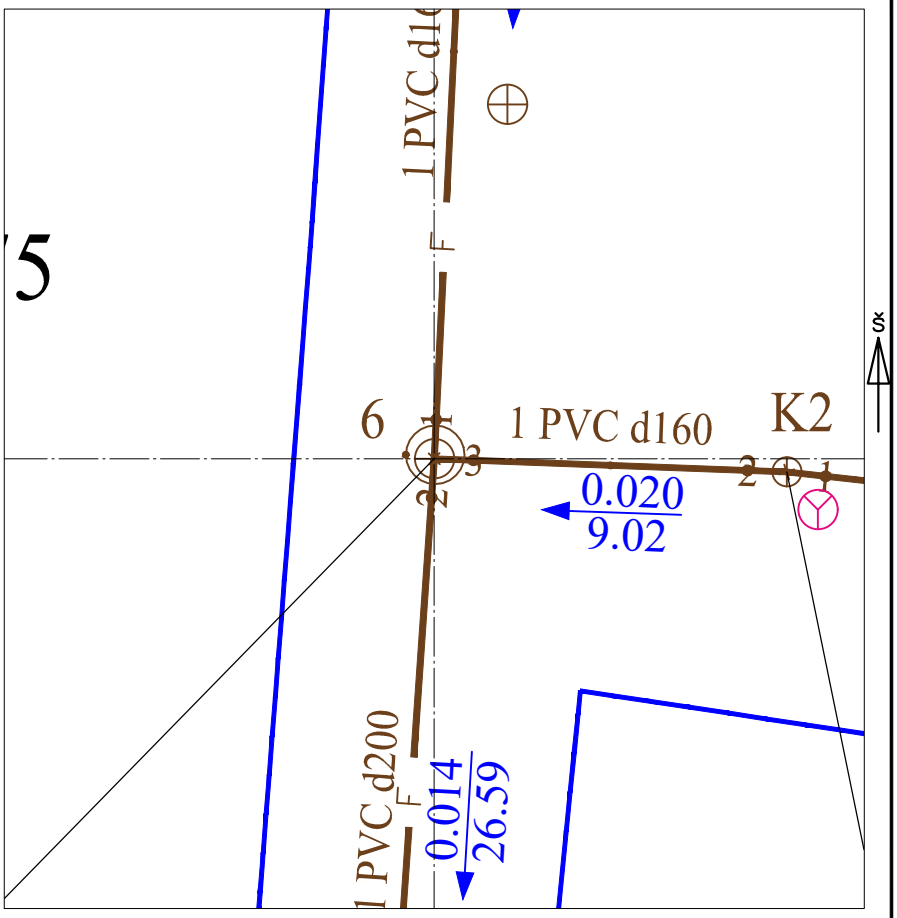

Pavadinimas		Medžiaga	Skersmuo arba matm., mm		Atstumas nuo dangčio, m		Altitudė
Dangtis		ket	650				189.65
Žemė		žv			0.00		189.65
Sienos		glžb					
Lubos		glžb	1500		0.81		188.84
Dugnas		bet	1500		2.05		187.60
Vamzdžiai	Nr. 1	PVC	Išorinis	160	Viršus		
			Vidinis		Apačia	2.17	187.48
	Nr. 2	PVC	Išorinis	200	Viršus		
			Vidinis		Apačia	2.17	187.48
	Nr. 3	PVC	Išorinis	160	Viršus		
			Vidinis		Apačia	1.40	188.25
	Nr. 3a	PVC	Išorinis	160	Viršus		
			Vidinis		Apačia	2.17	187.48
	Nr. 5		Išorinis		Viršus		
			Vidinis		Apačia		
	Nr. 6		Išorinis		Viršus		
			Vidinis		Apačia		
	Nr. 7		Išorinis		Viršus		
			Vidinis		Apačia		
	Nr. 8		Išorinis		Viršus		
			Vidinis		Apačia		
	Nr. 9		Išorinis		Viršus		
			Vidinis		Apačia		
	Nr. 10		Išorinis		Viršus		
			Vidinis		Apačia		
	Nr. 11		Išorinis		Viršus		
			Vidinis		Apačia		
	Nr. 12		Išorinis		Viršus		
			Vidinis		Apačia		

Lipynės: 7
(medžiaga, kiekis)

Ar yra vandens? Ne

Ar yra dujų? Ne

Pastabos:

X = 6069045.17; Y = 578735.57

Objektas:

LIETUVOS RESPUBLIKA UAB "Geodezinis standartas"

Matavimus atliko	A. Paškauskas (vardas ir pavardė)		
	1GKV-405 (geodezininko kv.paž.Nr.)	(parašas)	2023-07-05 (data)
Matavimus atliko	(vardas ir pavardė)		
	(geodezininko kv.paž.Nr.)	(parašas)	(data)
Matavimus atliko	(vardas ir pavardė)		
	(geodezininko kv.paž.Nr.)	(parašas)	(data)