Buit. ir gamyb. nuot. tink.
(inžinerinio tinklo pavadinimas)

Nuotekų kanalizacijos šulinys
(įrenginio pavadinimas)

45
(įrenginio numeris)

Geležinio Vilko g., Vilnius, Vilniaus m. sav.
(adresas)

75320379
(LKS-94 M 1:500 plano numeris)

ĮRENGINIO PJŪVIAI (matmenys duoti m)

Vertikalinis

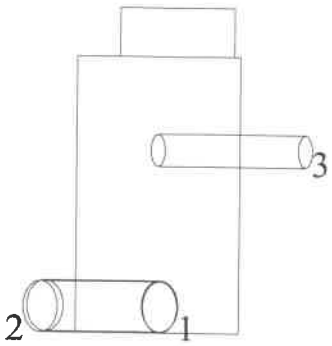

Horizontalinis

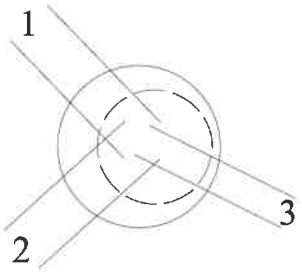

SĄSAJOS SCHEMA

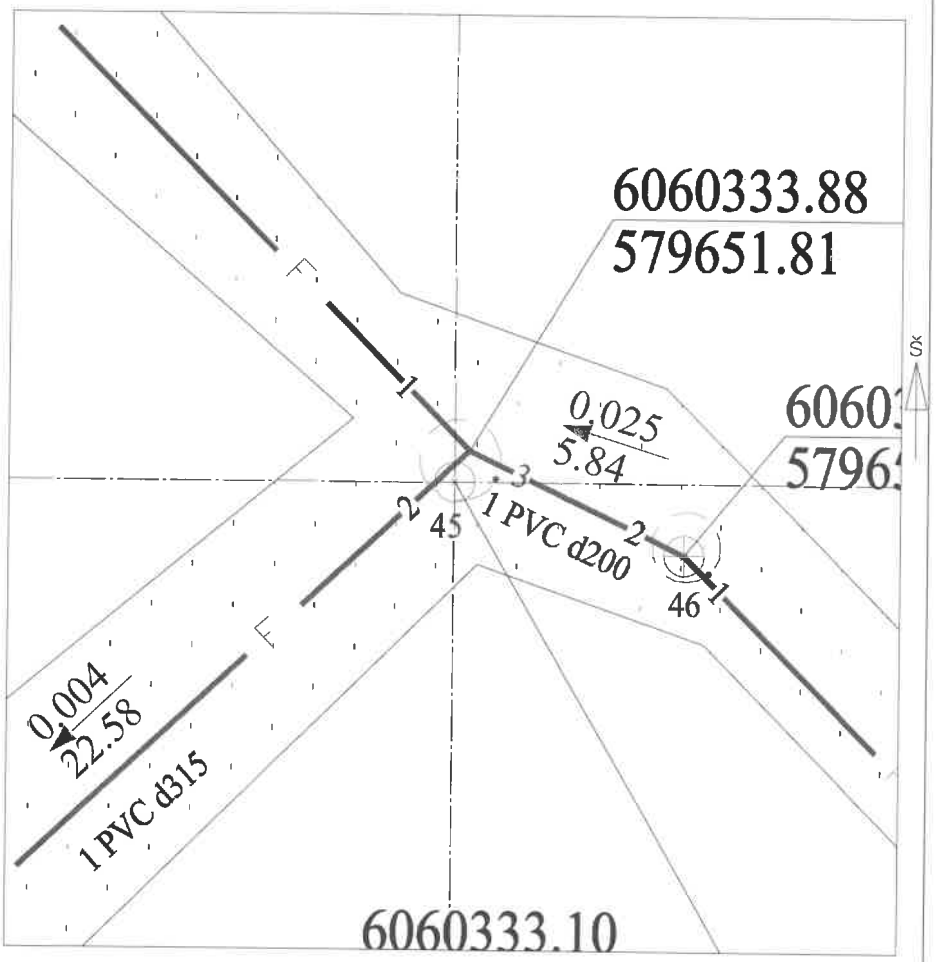

Pavadinimas		Medžiaga	Skersmuo arba matm., mm		Atstumas nuo dangčio, m		Altitudė
Dangtis		ket	700				104.94
Žemė		asf					
Sienos		bet					
Lubos		bet					
Dugnas		bet	2000		7.23		97.71
Vamzdžiai	Nr. 1	PVC	Išorinis	315	Viršus		
			Vidinis		Apačia	7.21	97.73
	Nr. 2	PVC	Išorinis	315	Viršus		
			Vidinis		Apačia	7.23	97.71
	Nr. 3	PVC	Išorinis	200	Viršus		
			Vidinis		Apačia	3.34	101.60
	Nr. 4		Išorinis		Viršus		
			Vidinis		Apačia		
	Nr. 5		Išorinis		Viršus		
			Vidinis		Apačia		
	Nr. 6		Išorinis		Viršus		
			Vidinis		Apačia		
	Nr. 7		Išorinis		Viršus		
			Vidinis		Apačia		
	Nr. 8		Išorinis		Viršus		
			Vidinis		Apačia		
	Nr. 9		Išorinis		Viršus		
			Vidinis		Apačia		
	Nr. 10		Išorinis		Viršus		
			Vidinis		Apačia		
	Nr. 11		Išorinis		Viršus		
			Vidinis		Apačia		
	Nr. 12		Išorinis		Viršus		
			Vidinis		Apačia		

Lipynės: 22 met. laipt.
(medžiaga, kiekis)

Ar yra vandens? Ne

Ar yra dujų? Ne

Pastabos:

X = 6060333.10; Y = 579651.44

Objektas:

Matavimus atliko	Mindaugas Genelis (vardas ir pavardė)		
	1GKV-76 (geodezininko kv.paž.Nr.)	(parašas)	2023-12-06 (data)
Matavimus atliko	(vardas ir pavardė)		
	(geodezininko kv.paž.Nr.)	(parašas)	(data)
Matavimus atliko	(vardas ir pavardė)		
	(geodezininko kv.paž.Nr.)	(parašas)	(data)