Buit. ir gamyb. nuot. tink.	Nuotekų kanalizacijos šulinys	3
(inžinerinio tinklo pavadinimas)	(įrenginio pavadinimas)	(įrenginio numeris)

Vilnius, Baltynės g.
(adresas)

75320167
(LKS-94 M 1:500 plano numeris)

ĮRENGINIO PJŪVIAI (matmenys duoti m)

Vertikalinis

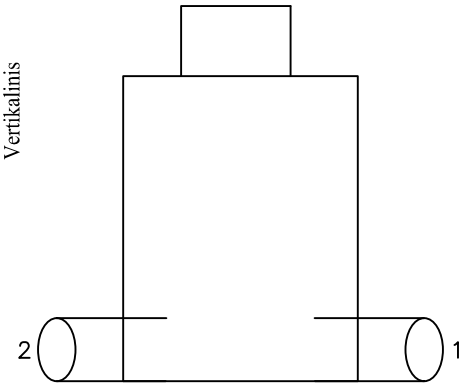

Horizontalinis

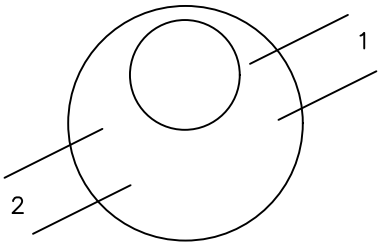

SĄSAJOS SCHEMA

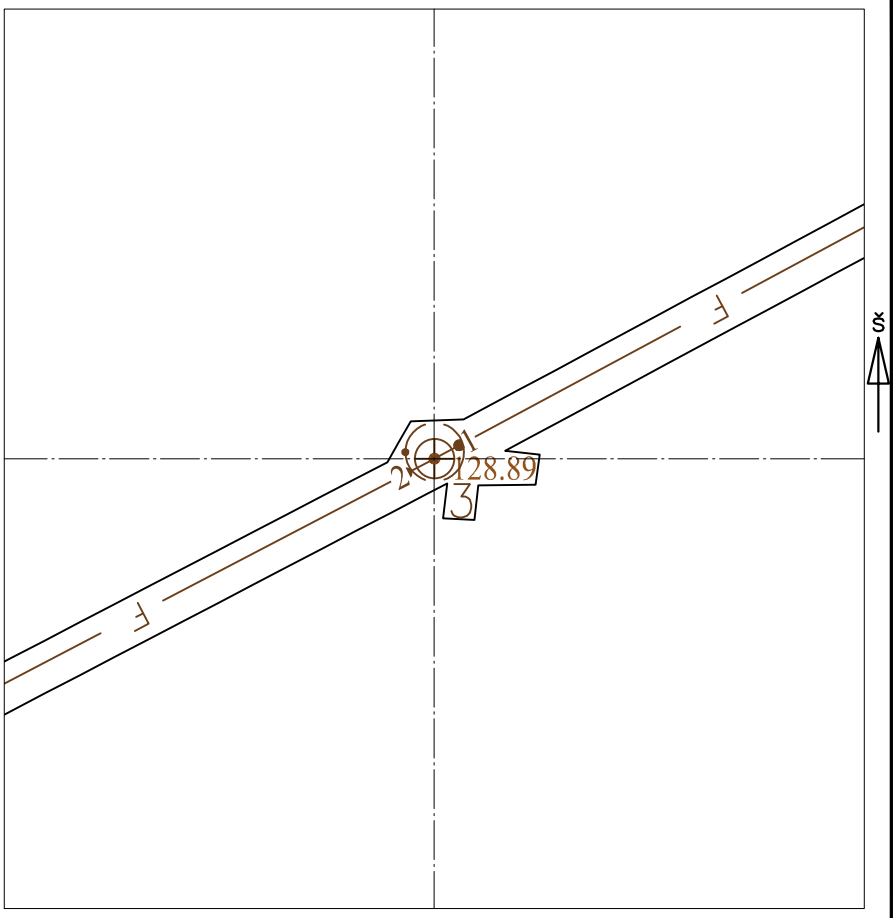

Pavadinimas		Medžiaga	Skersmuo arba matm., mm		Atstumas nuo dangčio, m		Altitudė
Dangtis		ket	650				128.89
Žemė		grunt			0.00		128.89
Sienos		bet					
Lubos		bet	1500		1.02		127.87
Dugnas		bet	1500		3.25		125.64
Vamzdžiai	Nr. 1	GRP	Išorinis	1000	Viršus	3.06	125.83
			Vidinis		Apačia	4.06	124.83
	Nr. 2	GRP	Išorinis	1000	Viršus	3.06	125.83
			Vidinis		Apačia	4.06	124.83
	Nr. 3		Išorinis		Viršus		
			Vidinis		Apačia		
	Nr. 4		Išorinis		Viršus		
			Vidinis		Apačia		
	Nr. 5		Išorinis		Viršus		
			Vidinis		Apačia		
	Nr. 6		Išorinis		Viršus		
			Vidinis		Apačia		
	Nr. 7		Išorinis		Viršus		
			Vidinis		Apačia		
	Nr. 8		Išorinis		Viršus		
			Vidinis		Apačia		
	Nr. 9		Išorinis		Viršus		
			Vidinis		Apačia		
	Nr. 10		Išorinis		Viršus		
			Vidinis		Apačia		
	Nr. 11		Išorinis		Viršus		
			Vidinis		Apačia		
	Nr. 12		Išorinis		Viršus		
			Vidinis		Apačia		

Lipynės: 7
(medžiaga, kiekis)

Ar yra vandens? Ne

Ar yra dujų? Ne

Pastabos:

X = 6062869.25; Y = 576567.06

Objektas:

Matavimus atliko	S. Rimavičius (vardas ir pavardė)		
	1GKV-702 (geodezininko kv.paž.Nr.)	(parašas)	2021-11-05 (data)
Matavimus atliko	(vardas ir pavardė)		
	(geodezininko kv.paž.Nr.)	(parašas)	(data)
Matavimus atliko	(vardas ir pavardė)		
	(geodezininko kv.paž.Nr.)	(parašas)	(data)