Buit. ir gamyb. nuot. tink.	Nuotekų kanalizacijos šulinys	2
(inžinerinio tinklo pavadinimas)	(įrenginio pavadinimas)	(įrenginio numeris)

Vilnius, Baltynės g.	75320167
(adresas)	(LKS-94 M 1:500 plano numeris)

ĮRENGINIO PJŪVIAI (matmenys duoti m)

Vertikalinis

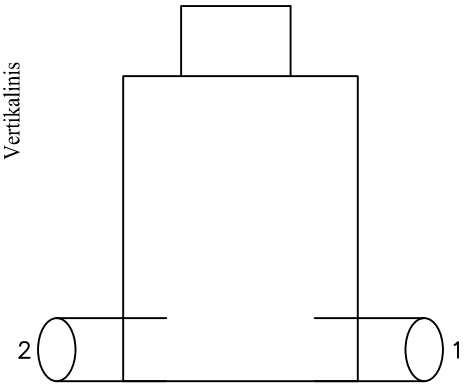

Horizontalinis

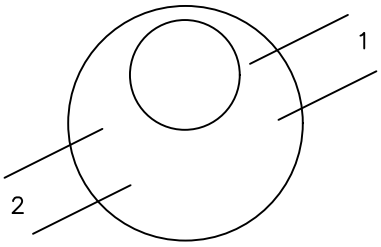

SĄSAJOS SCHEMA

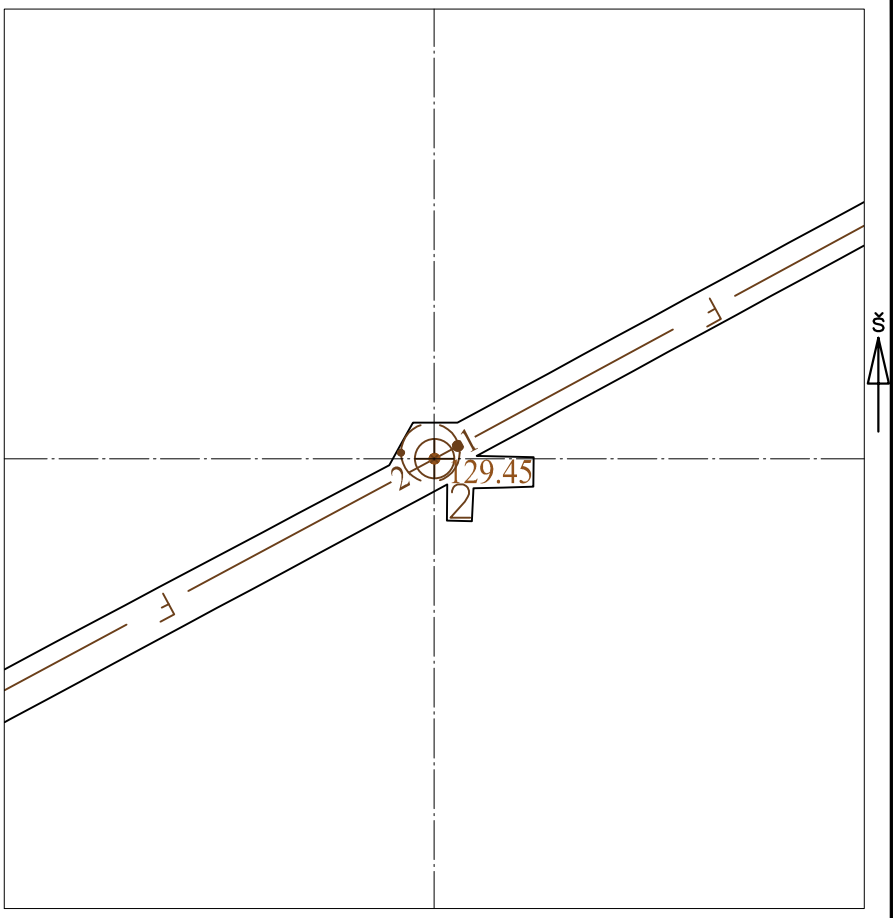

Pavadinimas		Medžiaga	Skersmuo arba matm., mm		Atstumas nuo dangčio, m		Altitudė
Dangtis		ket	650				129.45
Žemė		grunt			0.00		129.45
Sienos		bet					
Lubos		bet	1500		0.64		128.81
Dugnas		bet	1500		3.03		126.42
Vamzdžiai	Nr. 1	GRP	Išorinis	1000	Viršus	2.78	126.67
			Vidinis		Apačia	3.78	125.67
	Nr. 2	GRP	Išorinis	1000	Viršus	2.81	126.64
			Vidinis		Apačia	3.81	125.64
	Nr. 3		Išorinis		Viršus		
			Vidinis		Apačia		
	Nr. 4		Išorinis		Viršus		
			Vidinis		Apačia		
	Nr. 5		Išorinis		Viršus		
			Vidinis		Apačia		
	Nr. 6		Išorinis		Viršus		
			Vidinis		Apačia		
	Nr. 7		Išorinis		Viršus		
			Vidinis		Apačia		
	Nr. 8		Išorinis		Viršus		
			Vidinis		Apačia		
	Nr. 9		Išorinis		Viršus		
			Vidinis		Apačia		
	Nr. 10		Išorinis		Viršus		
			Vidinis		Apačia		
	Nr. 11		Išorinis		Viršus		
			Vidinis		Apačia		
	Nr. 12		Išorinis		Viršus		
			Vidinis		Apačia		

Lipynės: 6
(medžiaga, kiekis)

Ar yra vandens? Ne

Ar yra dujų? Ne

Pastabos:

X = 6062903.87; Y = 576631.42

Objektas:

Matavimus atliko	S. Rimavičius (vardas ir pavardė)		
	1GKV-702 (geodezininko kv.paž.Nr.)	(parašas)	2021-11-05 (data)
Matavimus atliko	(vardas ir pavardė)		
	(geodezininko kv.paž.Nr.)	(parašas)	(data)
Matavimus atliko	(vardas ir pavardė)		
	(geodezininko kv.paž.Nr.)	(parašas)	(data)