Buit. ir gamyb. nuot. tink.	Nuotekų kanalizacijos šulinys	5
(inžinerinio tinklo pavadinimas)	(įrenginio pavadinimas)	(įrenginio numeris)

S. Rapolionio g., Vilnius, Vilniaus m. sav. — (adresas)

75320007 — (LKS-94 M 1:500 plano numeris)

ĮRENGINIO PJŪVIAI (matmenys duoti m)

Vertikalinis

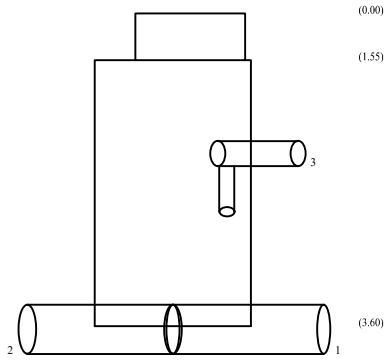

Horizontalinis

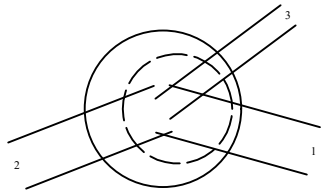

SĄSAJOS SCHEMA

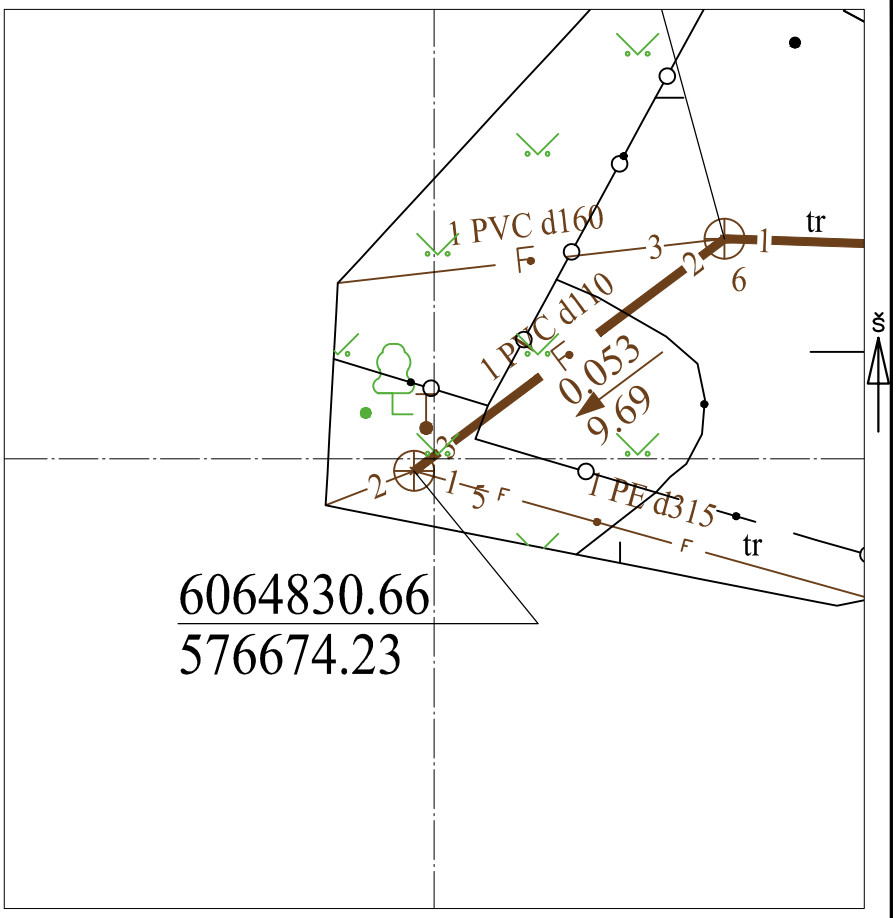

Pavadinimas		Medžiaga	Skersmuo arba matm., mm		Atstumas nuo dangčio, m		Altitudė
Dangtis		ket	750				166.37
Žemė		bet			0.00		166.37
Sienos		bet					
Lubos		bet	164.82				1.55
Dugnas		bet	1000		3.60		162.77
Vamzdžiai	Nr. 1	PE	Išorinis	315	Viršus	3.60	162.77
			Vidinis		Apačia	3.92	162.45
	Nr. 2	PE	Išorinis	315	Viršus	3.60	162.77
			Vidinis		Apačia	3.92	162.45
	Nr. 3	PVC	Išorinis	160	Viršus	1.60	164.77
			Vidinis		Apačia	1.76	164.61
	Nr. 4		Išorinis		Viršus		
			Vidinis		Apačia		
	Nr. 5		Išorinis		Viršus		
			Vidinis		Apačia		
	Nr. 6		Išorinis		Viršus		
			Vidinis		Apačia		
	Nr. 7		Išorinis		Viršus		
			Vidinis		Apačia		
	Nr. 8		Išorinis		Viršus		
			Vidinis		Apačia		
	Nr. 9		Išorinis		Viršus		
			Vidinis		Apačia		
	Nr. 10		Išorinis		Viršus		
			Vidinis		Apačia		
	Nr. 11		Išorinis		Viršus		
			Vidinis		Apačia		
	Nr. 12		Išorinis		Viršus		
			Vidinis		Apačia		

Lipynės: yra (medžiaga, kiekis)

Ar yra vandens? Taip

Ar yra dujų? Ne

Pastabos:

X = 6064830.66; Y = 576674.22

Objektas:

Matavimus atliko	T. Kavoliūnas (vardas ir pavardė)		
	1GKV-1499 (geodezininko kv.paž.Nr.)	(parašas)	2023-01-17 (data)
Matavimus atliko	(vardas ir pavardė)		
	(geodezininko kv.paž.Nr.)	(parašas)	(data)
Matavimus atliko	(vardas ir pavardė)		
	(geodezininko kv.paž.Nr.)	(parašas)	(data)