Buit. ir gamyb. nuot. tink.	Nuotekų kanalizacijos šulinys	7
(inžinerinio tinklo pavadinimas)	(įrenginio pavadinimas)	(įrenginio numeris)
Vištyčio g., Vilnius		75320003
(adresas)		(LKS-94 M 1:500 plano numeris)

ĮRENGINIO PJŪVIAI (matmenys duoti m)

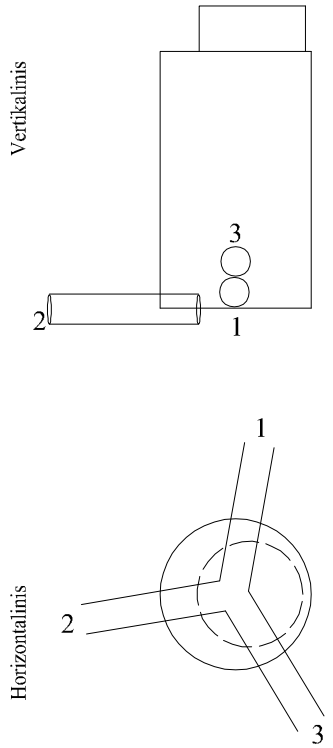

SĄSAJOS SCHEMA

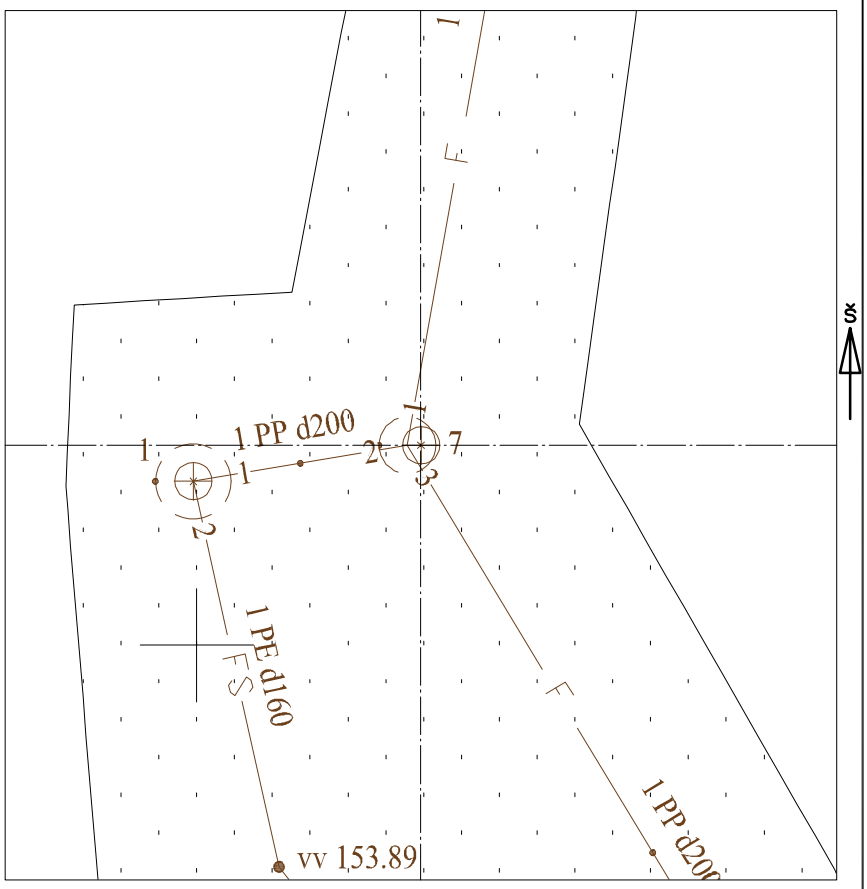

Pavadinimas		Medžiaga	Skersmuo arba matm., mm		Atstumas nuo dangčio, m		Altitudė
Dangtis		ket	650				155.70
Žemė					0.00		155.70
Sienos		glžb					
Lubos		glžb	1500		0.73		154.97
Dugnas		bet	1500		2.93		152.77
Vamzdžiai	Nr. 1	PP	Išorinis	200	Viršus		
			Vidinis		Apačia	2.92	152.78
	Nr. 2	PP	Išorinis	200	Viršus		
			Vidinis		Apačia	3.03	152.67
	Nr. 3	PP	Išorinis	200	Viršus		
			Vidinis		Apačia	2.64	153.06
	Nr. 4		Išorinis		Viršus		
			Vidinis		Apačia		
	Nr. 5		Išorinis		Viršus		
			Vidinis		Apačia		
	Nr. 6		Išorinis		Viršus		
			Vidinis		Apačia		
	Nr. 7		Išorinis		Viršus		
			Vidinis		Apačia		
	Nr. 8		Išorinis		Viršus		
			Vidinis		Apačia		
	Nr. 9		Išorinis		Viršus		
			Vidinis		Apačia		
	Nr. 10		Išorinis		Viršus		
			Vidinis		Apačia		
	Nr. 11		Išorinis		Viršus		
			Vidinis		Apačia		
	Nr. 12		Išorinis		Viršus		
			Vidinis		Apačia		

Lipynės: 10
(medžiaga, kiekis)

Ar yra vandens? Ne

Ar yra dujų? Ne

Pastabos:

X = 6064805.29; Y = 575655.93

Objektas:

Matavimus atliko	G. Veikutytė (vardas ir pavardė)		
	1GKV-1813 (geodezininko kv.paž.Nr.)	(parašas)	2023-06-27 (data)
Matavimus atliko	D. Katilius (vardas ir pavardė)		
	1GKV-221 (geodezininko kv.paž.Nr.)	(parašas)	2023-06-27 (data)
Matavimus atliko	(vardas ir pavardė)		
	(geodezininko kv.paž.Nr.)	(parašas)	(data)