Buit. ir gamyb. nuot. tink.	Nuotekų kanalizacijos šulinys	20
(inžinerinio tinklo pavadinimas)	(įrenginio pavadinimas)	(įrenginio numeris)

Vilniaus m. sav., Vilniaus m.
(adresas)

75310195
(LKS-94 M 1:500 plano numeris)

ĮRENGINIO PJŪVIAI (matmenys duoti m)

Vertikalinis

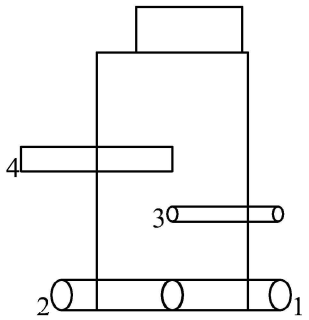

Horizontalinis

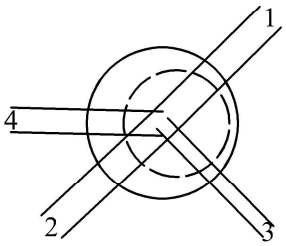

SĄSAJOS SCHEMA

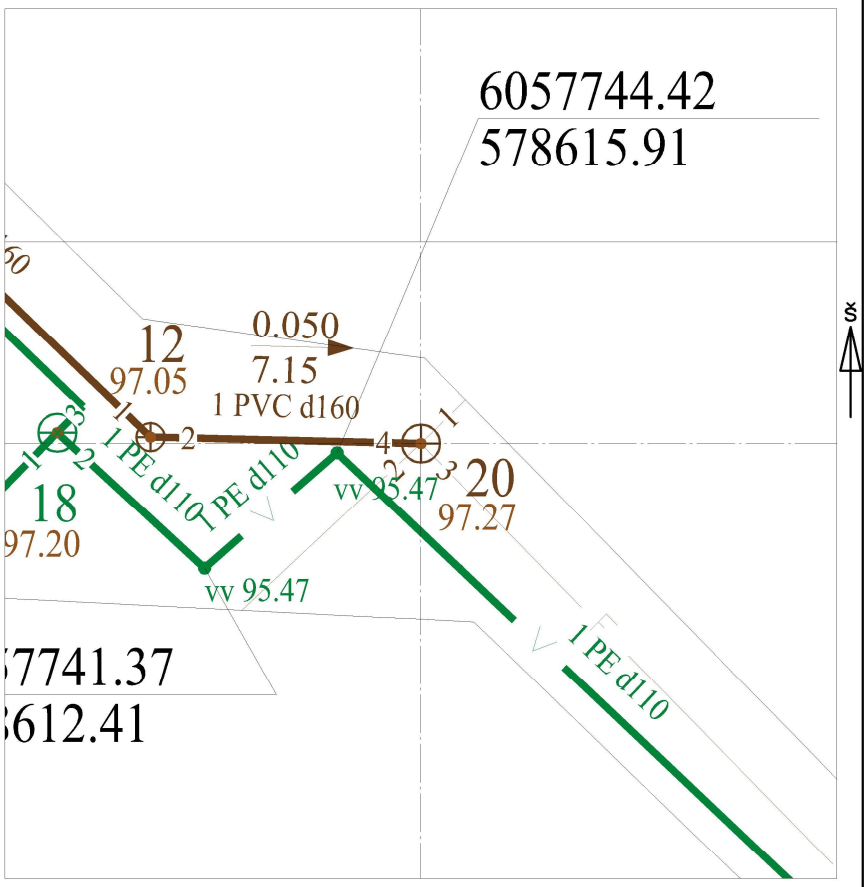

Pavadinimas		Medžiaga	Skersmuo arba matm., mm		Atstumas nuo dangčio, m		Altitudė
Dangtis		ket	650				97.27
Žemė		asf			0.00		97.27
Sienos		bet					
Lubos		bet	1000		0.94		96.33
Dugnas		bet	1000		3.27		94.00
Vamzdžiai	Nr. 1	ker	Išorinis	200	Viršus	3.07	94.20
			Vidinis		Apačia	3.27	94.00
	Nr. 2	ker	Išorinis	200	Viršus	3.07	94.20
			Vidinis		Apačia	3.27	94.00
	Nr. 3	ker	Išorinis	100	Viršus	2.22	95.05
			Vidinis		Apačia	2.32	94.95
	Nr. 4	PVC	Išorinis	160	Viršus	1.62	95.65
			Vidinis		Apačia	1.78	95.49
	Nr. 5		Išorinis		Viršus		
			Vidinis		Apačia		
	Nr. 6		Išorinis		Viršus		
			Vidinis		Apačia		
	Nr. 7		Išorinis		Viršus		
			Vidinis		Apačia		
	Nr. 8		Išorinis		Viršus		
			Vidinis		Apačia		
	Nr. 9		Išorinis		Viršus		
			Vidinis		Apačia		
	Nr. 10		Išorinis		Viršus		
			Vidinis		Apačia		
	Nr. 11		Išorinis		Viršus		
			Vidinis		Apačia		
	Nr. 12		Išorinis		Viršus		
			Vidinis		Apačia		

Lipynės: 0
(medžiaga, kiekis)

Ar yra vandens? Ne

Ar yra dujų? Ne

Pastabos:

X = 6057744.67; Y = 578618.13

Objektas:

Matavimus atliko	M.Juozaponis (vardas ir pavardė)		
	1GKV-826 (geodezininko kv.paž.Nr.)	(parašas)	2022-03-23 (data)
Matavimus atliko	(vardas ir pavardė)		
	(geodezininko kv.paž.Nr.)	(parašas)	(data)
Matavimus atliko	(vardas ir pavardė)		
	(geodezininko kv.paž.Nr.)	(parašas)	(data)