Buit. ir gamyb. nuot. tink.	Nuotekų kanalizacijos šulinys	16
(inžinerinio tinklo pavadinimas)	(įrenginio pavadinimas)	(įrenginio numeris)

Savanorių pr. — (adresas)

75310195 — (LKS-94 M 1:500 plano numeris)

ĮRENGINIO PJŪVIAI (matmenys duoti m)

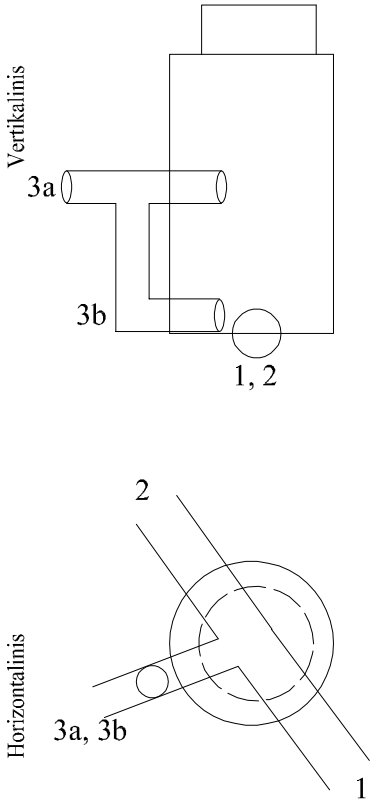

SĄSAJOS SCHEMA

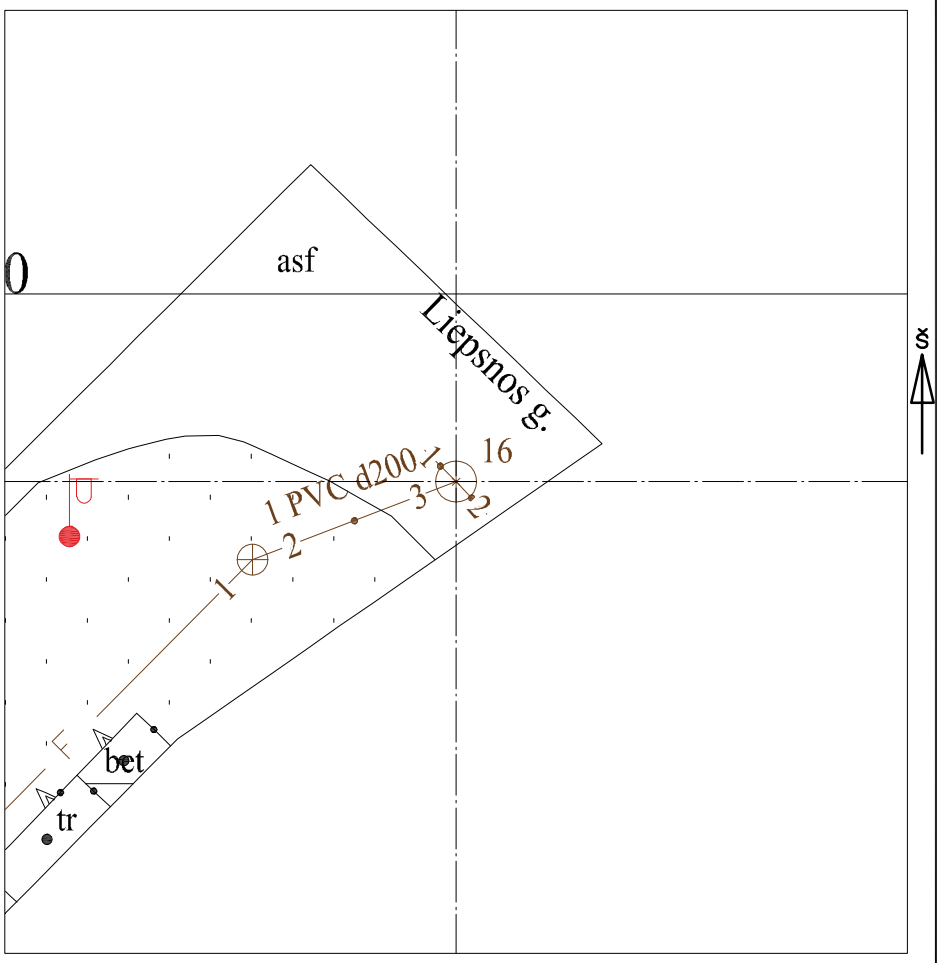

Pavadinimas		Medžiaga	Skersmuo arba matm., mm		Atstumas nuo dangčio, m		Altitudė
Dangtis		Ketus	650				96.69
Žemė					0.00		96.69
Sienos		G/B					
Lubos		G/B	1000		0.90		95.79
Dugnas		Betonas	1000		3.25		93.44
Vamzdžiai	Nr. 1	ker	Išorinis	300	Viršus		
			Vidinis		Apačia	3.39	93.30
	Nr. 2	ker	Išorinis	300	Viršus		
			Vidinis		Apačia	3.40	93.29
	Nr. 3a	PVC	Išorinis	200	Viršus		
			Vidinis		Apačia	2.18	94.51
	Nr. 3b	PVC	Išorinis	200	Viršus		
			Vidinis		Apačia	3.25	93.44
	Nr. 5		Išorinis		Viršus		
			Vidinis		Apačia		
	Nr. 6		Išorinis		Viršus		
			Vidinis		Apačia		
	Nr. 7		Išorinis		Viršus		
			Vidinis		Apačia		
	Nr. 8		Išorinis		Viršus		
			Vidinis		Apačia		
	Nr. 9		Išorinis		Viršus		
			Vidinis		Apačia		
	Nr. 10		Išorinis		Viršus		
			Vidinis		Apačia		
	Nr. 11		Išorinis		Viršus		
			Vidinis		Apačia		
	Nr. 12		Išorinis		Viršus		
			Vidinis		Apačia		

Lipynės: 7 (medžiaga, kiekis)

Ar yra vandens? Ne

Ar yra dujų? Ne

Pastabos:

X = 6057745.43; Y = 578564.98

Objektas:

Matavimus atliko	G. Veikutytė (vardas ir pavardė)		
	(geodezininko kv.paž.Nr.)	(parašas)	2022-01-06 (data)
Matavimus atliko	D. Katilius (vardas ir pavardė)		
	1GKV-221 (geodezininko kv.paž.Nr.)	(parašas)	2022-01-06 (data)
Matavimus atliko	(vardas ir pavardė)		
	(geodezininko kv.paž.Nr.)	(parašas)	(data)