Buit. ir gamyb. nuot. tink.	Nuotekų kanalizacijos šulinys	78
(inžinerinio tinklo pavadinimas)	(įrenginio pavadinimas)	(įrenginio numeris)
Jankiškių g.Vilnius, Vilniaus m. sav		75310148
(adresas)		(LKS-94 M 1:500 plano numeris)

ĮRENGINIO PJŪVIAI (matmenys duoti m)

Vertikalinis

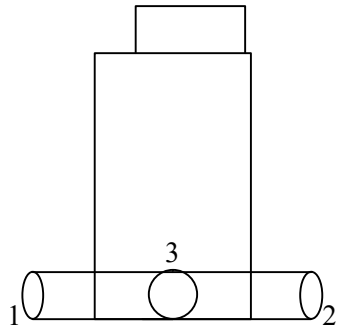

Horizontalinis

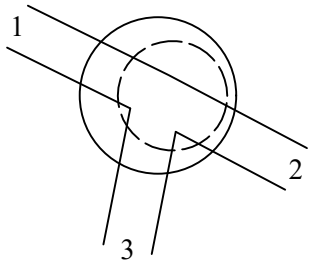

SĄSAJOS SCHEMA

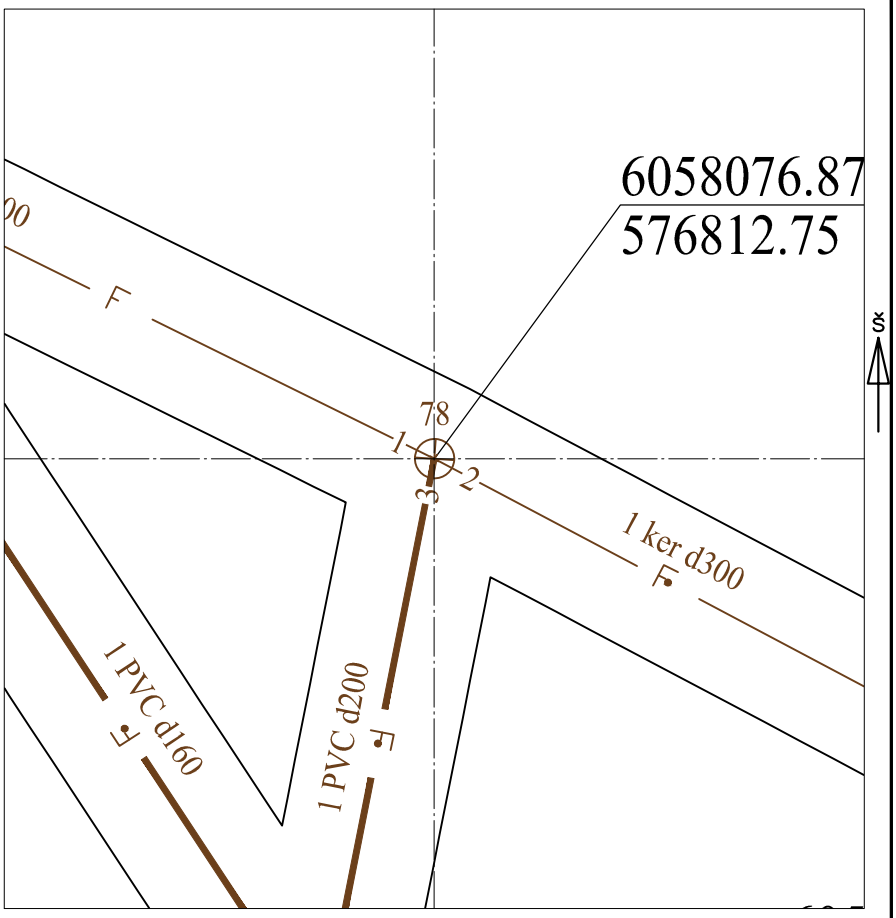

Pavadinimas		Medžiaga	Skersmuo arba matm., mm		Atstumas nuo dangčio, m		Altitudė
Dangtis		ket	650				93.830
Žemė		gr			0.00		93.83
Sienos		bet					
Lubos		bet	1000				93.830
Dugnas		pls	1000		5.67		88.16
Vamzdžiai	Nr. 1	ker	Išorinis	300	Viršus	5.37	88.46
			Vidinis		Apačia	5.67	88.16
	Nr. 2	ker	Išorinis	300	Viršus	5.37	88.46
			Vidinis		Apačia	5.67	88.16
	Nr. 3	PVC	Išorinis	200	Viršus	5.47	88.36
			Vidinis		Apačia	5.67	88.16
	Nr. 4		Išorinis		Viršus		
			Vidinis		Apačia		
	Nr. 5		Išorinis		Viršus		
			Vidinis		Apačia		
	Nr. 6		Išorinis		Viršus		
			Vidinis		Apačia		
	Nr. 7		Išorinis		Viršus		
			Vidinis		Apačia		
	Nr. 8		Išorinis		Viršus		
			Vidinis		Apačia		
	Nr. 9		Išorinis		Viršus		
			Vidinis		Apačia		
	Nr. 10		Išorinis		Viršus		
			Vidinis		Apačia		
	Nr. 11		Išorinis		Viršus		
			Vidinis		Apačia		
	Nr. 12		Išorinis		Viršus		
			Vidinis		Apačia		

Lipynės: 11
(medžiaga, kiekis)

Ar yra vandens? Ne

Ar yra dujų? Ne

Pastabos:

X = 6058076.87; Y = 576812.75

Objektas:

Matavimus atliko	Kęstutis Jurevičius (vardas ir pavardė)		
	1GKV-1067 (geodezininko kv.paž.Nr.)	(parašas)	2022-11-24 (data)
Matavimus atliko	(vardas ir pavardė)		
	(geodezininko kv.paž.Nr.)	(parašas)	(data)
Matavimus atliko	(vardas ir pavardė)		
	(geodezininko kv.paž.Nr.)	(parašas)	(data)