Dokumentą elektroniniu parašu
pasirašė ROBERTAS,ČERNIAVSKIS
Data: 2023-08-22 12:30:55

Buit. ir gamyb. nuot. tink.	Nuotekų kanalizacijos šulinys	29
(inžinerinio tinklo pavadinimas)	(įrenginio pavadinimas)	(įrenginio numeris)
Lazdynėlių g. 40, Vilnius		75310108
(adresas)		(LKS-94 M 1:500 plano numeris)

ĮRENGINIO PJŪVIAI (matmenys duoti m)

Vertikalinis

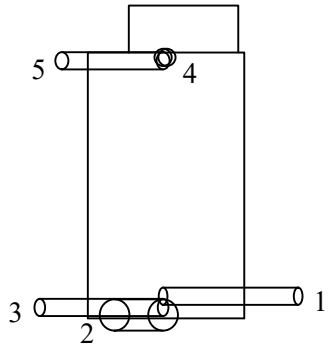

Horizontalinis

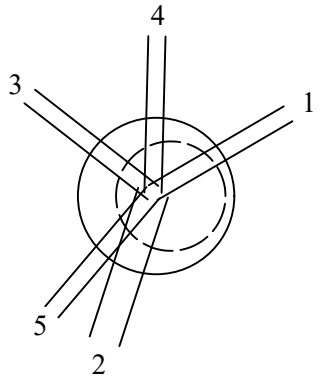

SĄSAJOS SCHEMA

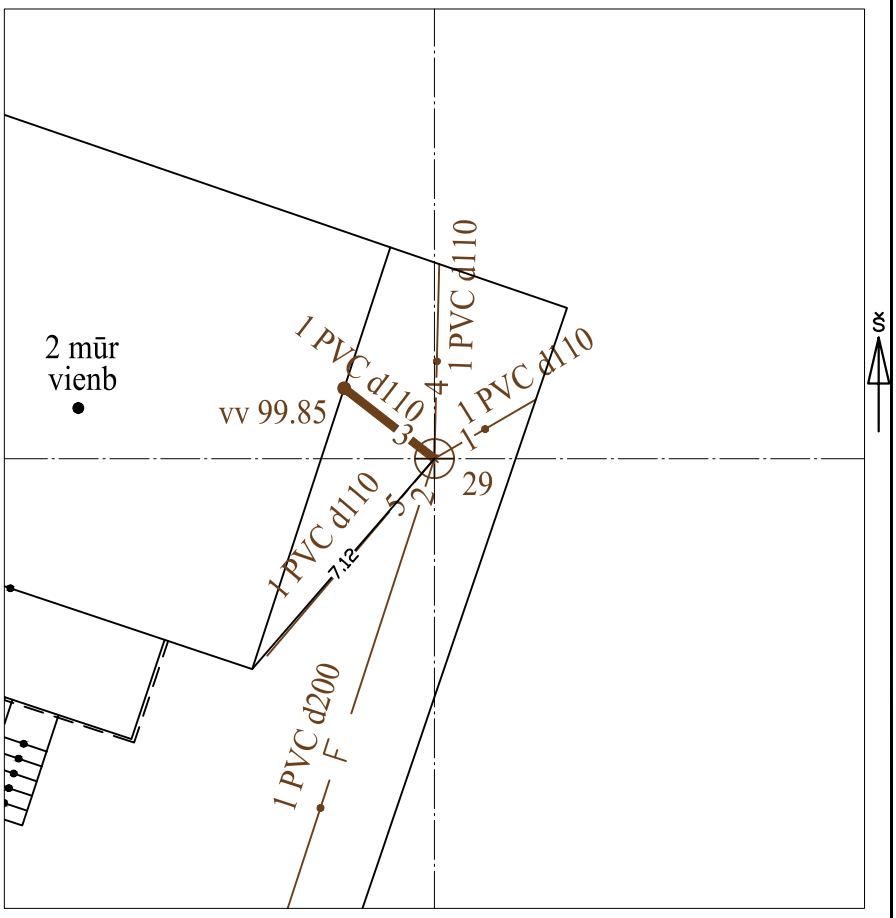

Pavadinimas		Medžiaga	Skersmuo arba matm., mm		Atstumas nuo dangčio, m		Altitudė
Dangtis		ket	650				102.480
Žemė		grunt			0.00		102.48
Sienos		bet					
Lubos		bet					
Dugnas		bet	1000		2.79		99.69
Vamzdžiai	Nr. 1	PVC	Išorinis	110	Viršus	2.59	99.89
			Vidinis		Apačia	2.70	99.78
	Nr. 2	PVC	Išorinis	200	Viršus	2.73	99.75
			Vidinis		Apačia	2.93	99.55
	Nr. 3	PVC	Išorinis	110	Viršus	2.69	99.79
			Vidinis		Apačia	2.80	99.68
	Nr. 4	PVC	Išorinis	110	Viršus	0.46	102.02
			Vidinis		Apačia	0.57	101.91
	Nr. 5	PVC	Išorinis	110	Viršus	0.49	101.99
			Vidinis		Apačia	0.60	101.88
	Nr. 6		Išorinis		Viršus		
			Vidinis		Apačia		
	Nr. 7		Išorinis		Viršus		
			Vidinis		Apačia		
	Nr. 8		Išorinis		Viršus		
			Vidinis		Apačia		
	Nr. 9		Išorinis		Viršus		
			Vidinis		Apačia		
	Nr. 10		Išorinis		Viršus		
			Vidinis		Apačia		
	Nr. 11		Išorinis		Viršus		
			Vidinis		Apačia		
	Nr. 12		Išorinis		Viršus		
			Vidinis		Apačia		

Lipynės: met, 6
(medžiaga, kiekis)

Ar yra vandens? Ne

Ar yra dujų? Ne

Pastabos:

X = 6058706.26; Y = 576755.05

Objektas:

Matavimus atliko	Robertas Černiavskis (vardas ir pavardė)		
	1GKV-1651 (geodezininko kv.paž.Nr.)	(parašas)	2023-08-16 (data)
Matavimus atliko	(vardas ir pavardė)		
	(geodezininko kv.paž.Nr.)	(parašas)	(data)
Matavimus atliko	(vardas ir pavardė)		
	(geodezininko kv.paž.Nr.)	(parašas)	(data)