Buit. ir gamyb. nuot. tink.	Nuotekų kanalizacijos šulinys	8
(inžinerinio tinklo pavadinimas)	(įrenginio pavadinimas)	(įrenginio numeris)

Vilniaus m. sav., Vilniaus m., Neskučių g.	75310062
(adresas)	(LKS-94 M 1:500 plano numeris)

ĮRENGINIO PJŪVIAI (matmenys duoti m)

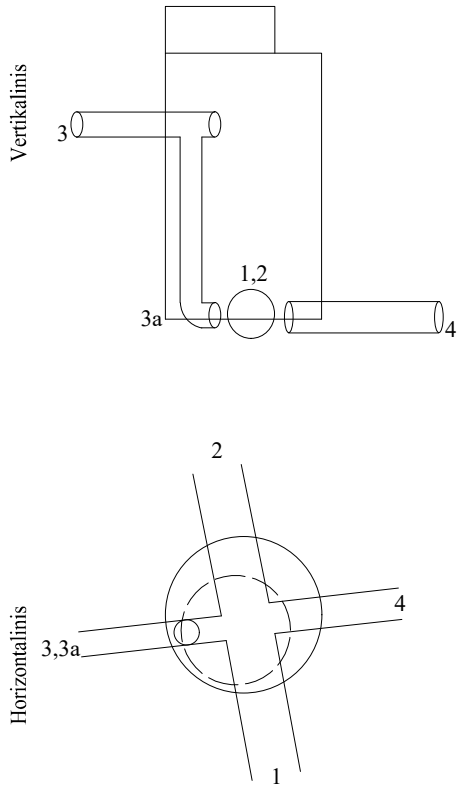

SĄSAJOS SCHEMA

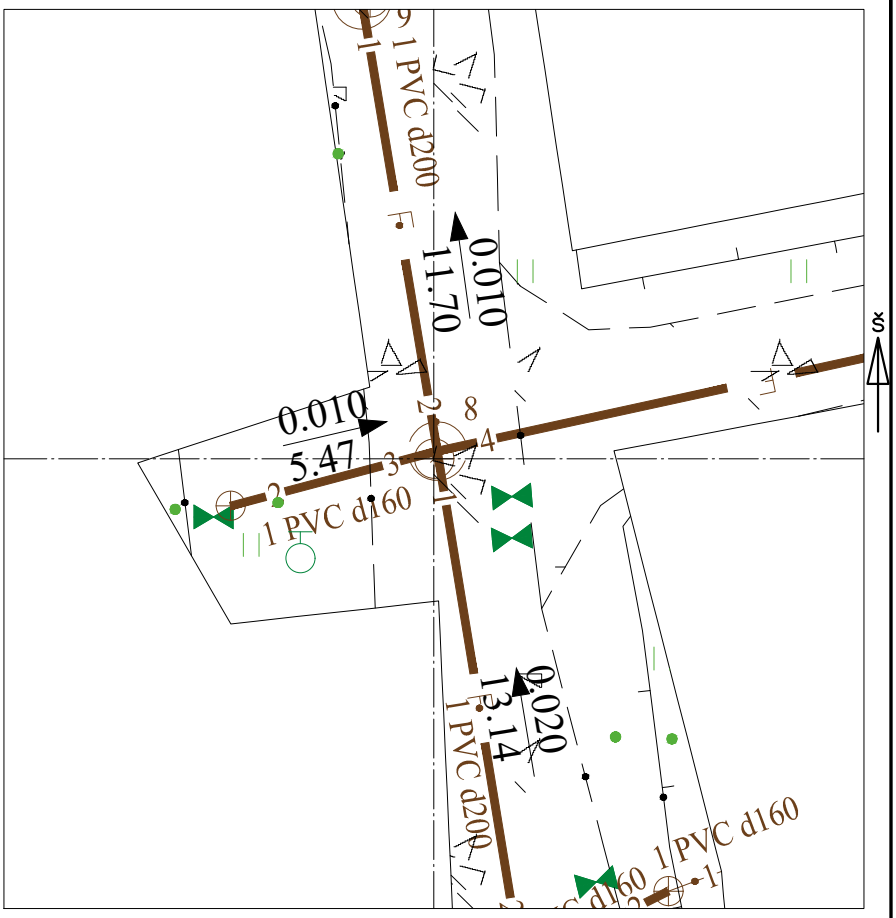

Pavadinimas		Medžiaga	Skersmuo arba matm., mm		Atstumas nuo dangčio, m		Altitudė
Dangtis		ket	650				136.33
Žemė		žv			0.00		136.33
Sienos		bet					
Lubos		bet	1500		0.77		135.56
Dugnas		bet	1500		5.34		130.99
Vamzdžiai	Nr. 1	PVC	Išorinis	200	Viršus		
			Vidinis		Apačia	5.56	130.77
	Nr. 2	PVC	Išorinis	200	Viršus		
			Vidinis		Apačia	5.63	130.70
	Nr. 3	PVC	Išorinis	160	Viršus		
			Vidinis		Apačia	2.11	134.22
	Nr. 3a	PVC	Išorinis	160	Viršus		
			Vidinis		Apačia	5.46	130.87
	Nr. 4	PVC	Išorinis	200	Viršus		
			Vidinis		Apačia	5.61	130.72
	Nr. 6		Išorinis		Viršus		
			Vidinis		Apačia		
	Nr. 7		Išorinis		Viršus		
			Vidinis		Apačia		
	Nr. 8		Išorinis		Viršus		
			Vidinis		Apačia		
	Nr. 9		Išorinis		Viršus		
			Vidinis		Apačia		
	Nr. 10		Išorinis		Viršus		
			Vidinis		Apačia		
	Nr. 11		Išorinis		Viršus		
			Vidinis		Apačia		
	Nr. 12		Išorinis		Viršus		
			Vidinis		Apačia		

Lipynės: 18
(medžiaga, kiekis)

Ar yra vandens? Ne

Ar yra dujų? Ne

Pastabos:

X = 6059125.50; Y = 575257.87

Objektas:

Matavimus atliko	S.Einorytė (vardas ir pavardė)		
	1GKV-1504 (geodezininko kv.paž.Nr.)	(parašas)	2022-06-17 (data)
Matavimus atliko	(vardas ir pavardė)		
	(geodezininko kv.paž.Nr.)	(parašas)	(data)
Matavimus atliko	(vardas ir pavardė)		
	(geodezininko kv.paž.Nr.)	(parašas)	(data)