| Buit. ir gamyb. nuot. tink. | Nuotekų kanalizacijos šulinys | 5 |
|---|---|---|
| (inžinerinio tinklo pavadinimas) | (įrenginio pavadinimas) | (įrenginio numeris) |
| Vilniaus m. sav., Vilnius., A. Samuolio g. | | 74310266 |
| (adresas) | | (LKS-94 M 1:500 plano numeris) |

## ĮRENGINIO PJŪVIAI (matmenys duoti m)

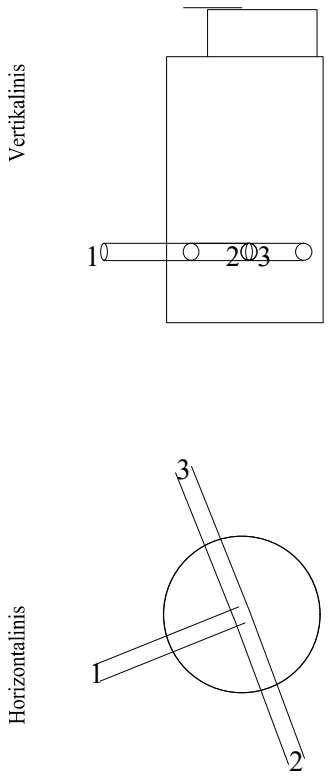


## SĄSAJOS SCHEMA

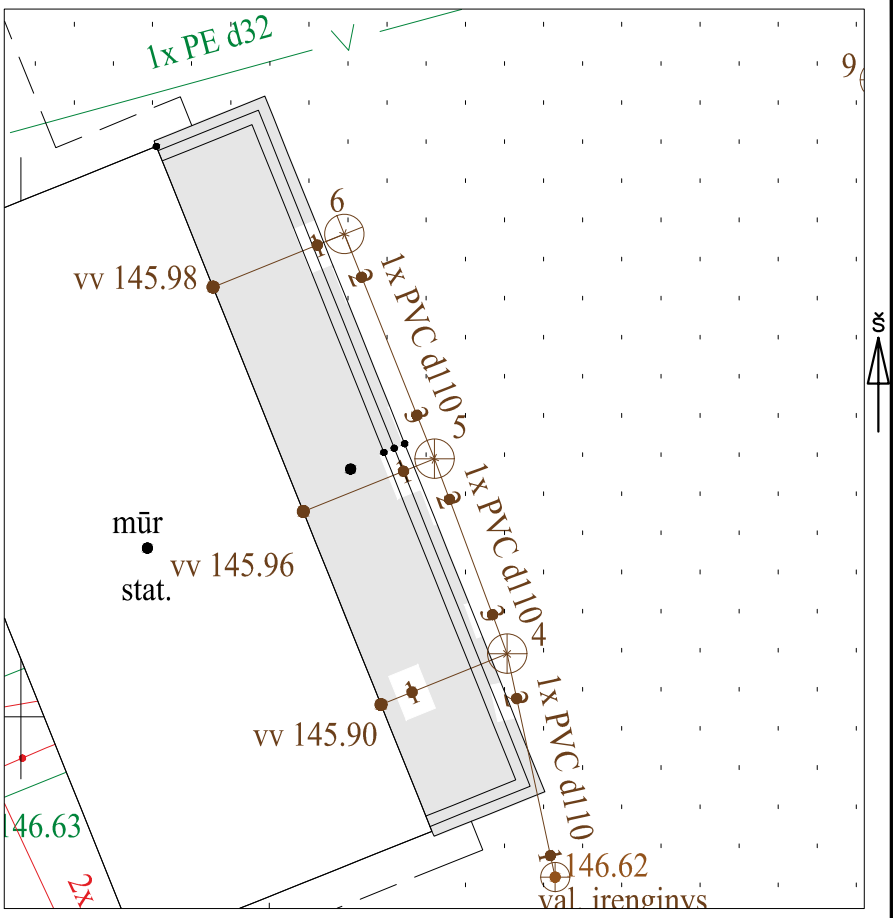


| Pavadinimas | | Medžiaga | Skersmuo arba matm., mm | | Atstumas nuo dangčio, m | | Altitudė |
|---|---|---|---|---|---|---|---|
| Dangtis | | ketus | 300 | | | | 146.63 |
| Žemė | | | | | | | - |
| Sienos | | PVC | | | | | |
| Lubos | | - | - | | | | |
| Dugnas | | PVC | 315 | | | | |
| Vamzdžiai | Nr. 1 | PVC | Išorinis | 110 | Viršus | 0.62 | 146.01 |
| | | | Vidinis | | Apačia | 0.73 | 145.90 |
| | Nr. 2 | PVC | Išorinis | 110 | Viršus | 0.61 | 146.02 |
| | | | Vidinis | | Apačia | 0.72 | 145.91 |
| | Nr. 3 | PVC | Išorinis | 110 | Viršus | 0.62 | 146.01 |
| | | | Vidinis | | Apačia | 0.73 | 145.90 |
| | Nr. 4 | | Išorinis | | Viršus | | |
| | | | Vidinis | | Apačia | | |
| | Nr. 5 | | Išorinis | | Viršus | | |
| | | | Vidinis | | Apačia | | |
| | Nr. 6 | | Išorinis | | Viršus | | |
| | | | Vidinis | | Apačia | | |
| | Nr. 7 | | Išorinis | | Viršus | | |
| | | | Vidinis | | Apačia | | |
| | Nr. 8 | | Išorinis | | Viršus | | |
| | | | Vidinis | | Apačia | | |
| | Nr. 9 | | Išorinis | | Viršus | | |
| | | | Vidinis | | Apačia | | |
| | Nr. 10 | | Išorinis | | Viršus | | |
| | | | Vidinis | | Apačia | | |
| | Nr. 11 | | Išorinis | | Viršus | | |
| | | | Vidinis | | Apačia | | |
| | Nr. 12 | | Išorinis | | Viršus | | |
| | | | Vidinis | | Apačia | | |

Lipynės: - (medžiaga, kiekis)

Ar yra vandens? Ne

Ar yra dujų? Ne

Pastabos:

X = 6056642.94; Y = 571277.20

Objektas:

| | | | |
|---|---|---|---|
| Matavimus atliko | Marius Tenikaitis (vardas ir pavardė) | | |
| | (geodezininko kv.paž.Nr.) | (parašas) | 2021-12-23 (data) |
| Matavimus atliko | (vardas ir pavardė) | | |
| | (geodezininko kv.paž.Nr.) | (parašas) | (data) |
| Matavimus atliko | (vardas ir pavardė) | | |
| | (geodezininko kv.paž.Nr.) | (parašas) | (data) |