Buit. ir gamyb. nuot. tink.	Nuotekų kanalizacijos šulinys	1
(inžinerinio tinklo pavadinimas)	(įrenginio pavadinimas)	(įrenginio numeris)
Gerosios Valios g., Vilnius		74300023
(adresas)		(LKS-94 M 1:500 plano numeris)

ĮRENGINIO PJŪVIAI (matmenys duoti m)

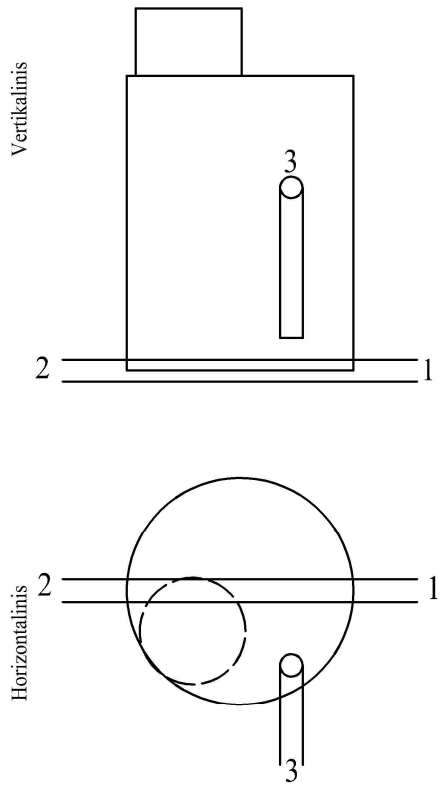

SĄSAJOS SCHEMA

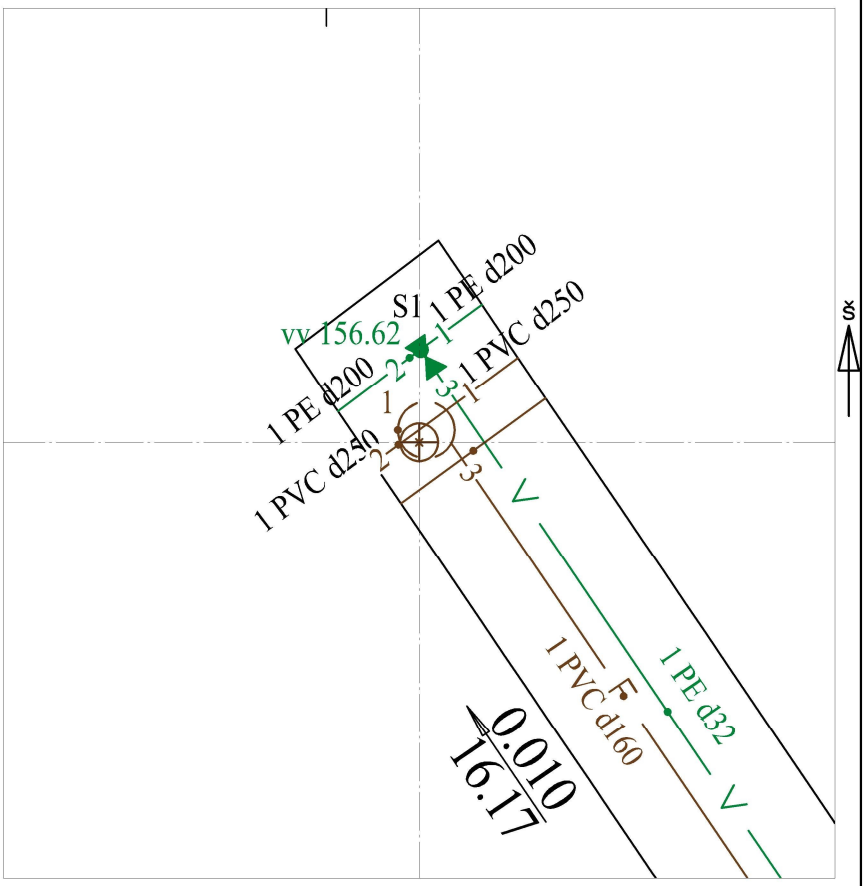

Pavadinimas		Medžiaga	Skersmuo arba matm., mm		Atstumas nuo dangčio, m		Altitudė
Dangtis		ket	640				158.91
Žemė		gr			0.00		158.91
Sienos		bet					
Lubos		bet	1500		0.40		158.51
Dugnas		bet	1500		4.08		154.83
Vamzdžiai	Nr. 1	PVC	Išorinis	250	Viršus	3.95	154.96
			Vidinis		Apačia	4.20	154.71
	Nr. 2	PVC	Išorinis	250	Viršus	3.95	154.96
			Vidinis		Apačia	4.20	154.71
	Nr. 3	PVC	Išorinis	160	Viršus	2.35	156.56
			Vidinis		Apačia	2.51	156.40
	Nr. 4		Išorinis		Viršus		
			Vidinis		Apačia		
	Nr. 5		Išorinis		Viršus		
			Vidinis		Apačia		
	Nr. 6		Išorinis		Viršus		
			Vidinis		Apačia		
	Nr. 7		Išorinis		Viršus		
			Vidinis		Apačia		
	Nr. 8		Išorinis		Viršus		
			Vidinis		Apačia		
	Nr. 9		Išorinis		Viršus		
			Vidinis		Apačia		
	Nr. 10		Išorinis		Viršus		
			Vidinis		Apačia		
	Nr. 11		Išorinis		Viršus		
			Vidinis		Apačia		
	Nr. 12		Išorinis		Viršus		
			Vidinis		Apačia		

Lipynės: 12
(medžiaga, kiekis)

Ar yra vandens? Ne

Ar yra dujų? Ne

Pastabos:

X = 6054587.47; Y = 570602.46

Objektas:

Matavimus atliko	H. MISIUKAS (vardas ir pavardė)		
	1GKV-555 (geodezininko kv.paž.Nr.)	(parašas)	2023-07-18 (data)
Matavimus atliko	(vardas ir pavardė)		
	(geodezininko kv.paž.Nr.)	(parašas)	(data)
Matavimus atliko	(vardas ir pavardė)		
	(geodezininko kv.paž.Nr.)	(parašas)	(data)