Buit. ir gamyb. nuot. tink.	Nuotekų kanalizacijos šulinys	43
(inžinerinio tinklo pavadinimas)	(įrenginio pavadinimas)	(įrenginio numeris)

Zigmantiškių g. 1, Vilniaus m.
(adresas)

73310375
(LKS-94 M 1:500 plano numeris)

ĮRENGINIO PJŪVIAI (matmenys duoti m)

Vertikalinis

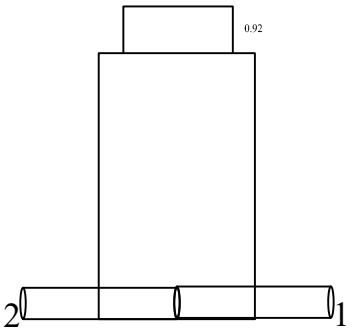

Horizontalinis

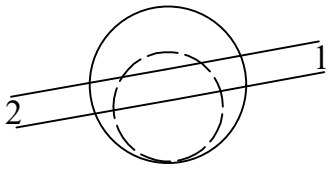

SĄSAJOS SCHEMA

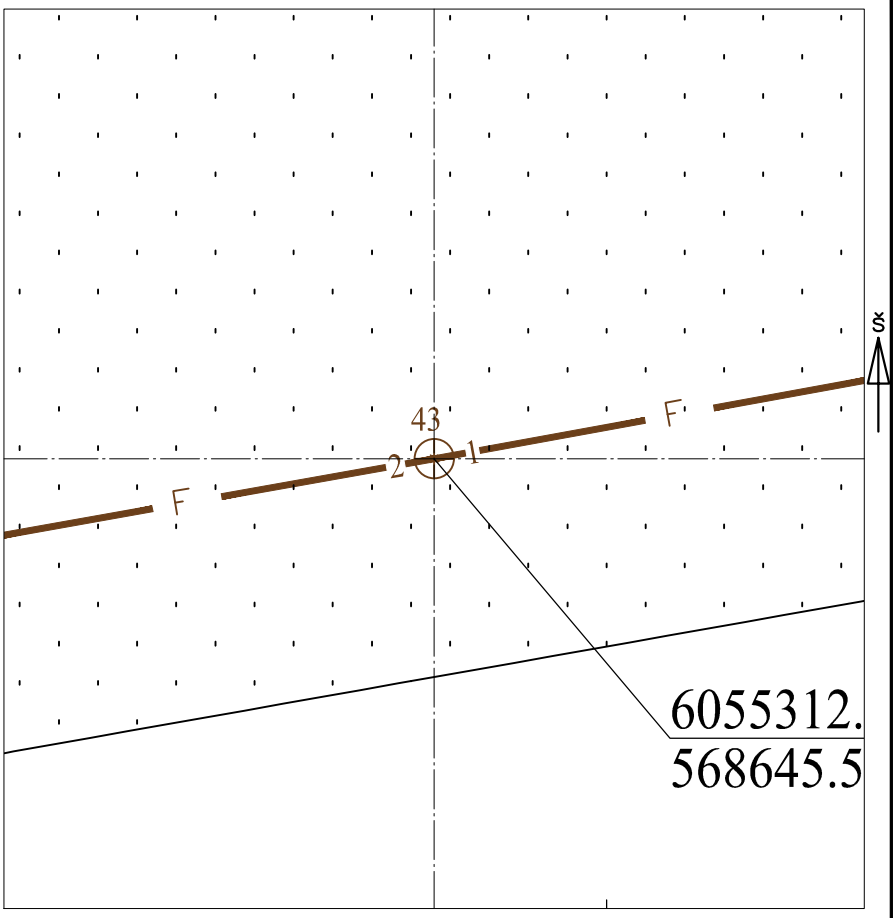

Pavadinimas		Medžiaga	Skersmuo arba matm., mm		Atstumas nuo dangčio, m		Altitudė
Dangtis		ket	700				163.02
Žemė		bet					
Sienos		bet					
Lubos		bet	700		0.92		162.10
Dugnas		bet	1000		2.27		160.75
Vamzdžiai	Nr. 1	PP	Išorinis	200	Viršus		
			Vidinis		Apačia	2.26	160.76
	Nr. 2	PP	Išorinis	200	Viršus		
			Vidinis		Apačia	2.27	160.75
	Nr. 3		Išorinis		Viršus		
			Vidinis		Apačia		
	Nr. 4		Išorinis		Viršus		
			Vidinis		Apačia		
	Nr. 5		Išorinis		Viršus		
			Vidinis		Apačia		
	Nr. 6		Išorinis		Viršus		
			Vidinis		Apačia		
	Nr. 7		Išorinis		Viršus		
			Vidinis		Apačia		
	Nr. 8		Išorinis		Viršus		
			Vidinis		Apačia		
	Nr. 9		Išorinis		Viršus		
			Vidinis		Apačia		
	Nr. 10		Išorinis		Viršus		
			Vidinis		Apačia		
	Nr. 11		Išorinis		Viršus		
			Vidinis		Apačia		
	Nr. 12		Išorinis		Viršus		
			Vidinis		Apačia		

Lipynės: 7 met.
(medžiaga, kiekis)

Ar yra vandens? Ne

Ar yra dujų? Ne

Pastabos:

X = 6055312.78; Y = 568645.59

Objektas:

Matavimus atliko	A. Partauskis (vardas ir pavardė)		
	1GKV-1029 (geodezininko kv.paž.Nr.)	(parašas)	2023-11-07 (data)
Matavimus atliko	(vardas ir pavardė)		
	(geodezininko kv.paž.Nr.)	(parašas)	(data)
Matavimus atliko	(vardas ir pavardė)		
	(geodezininko kv.paž.Nr.)	(parašas)	(data)