Buit. ir gamyb. nuot. tink.
(Komunikacija)

Nuotekų kanalizacijos šulinys
(įrenginio pavadinimas)

Nr.(184-B-8) 7 KORTELĖ

Vilnius (Miestas) Lentvario (Gatvė)

73/31-0259
(Planšeto nomenklatūra)

ŠULINIO PJŪVIAI (Matmenys duoti m)

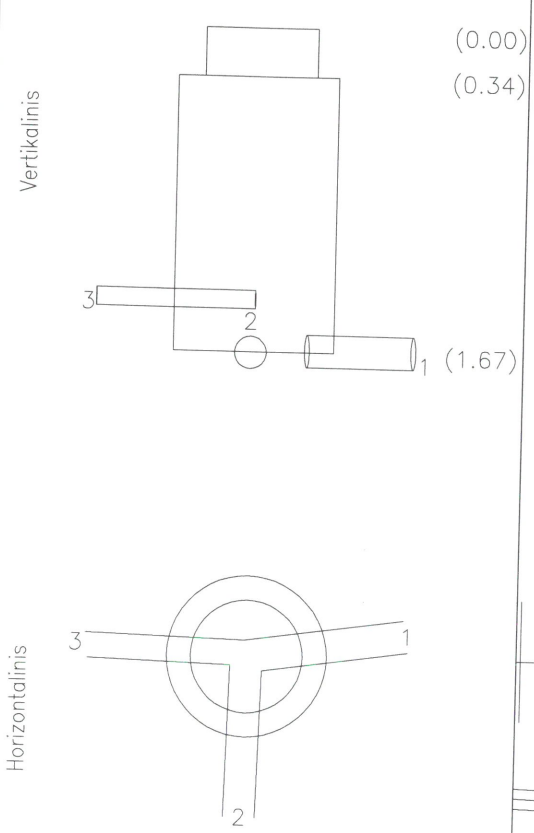

PRIRIŠIMO BRĖŽINYS

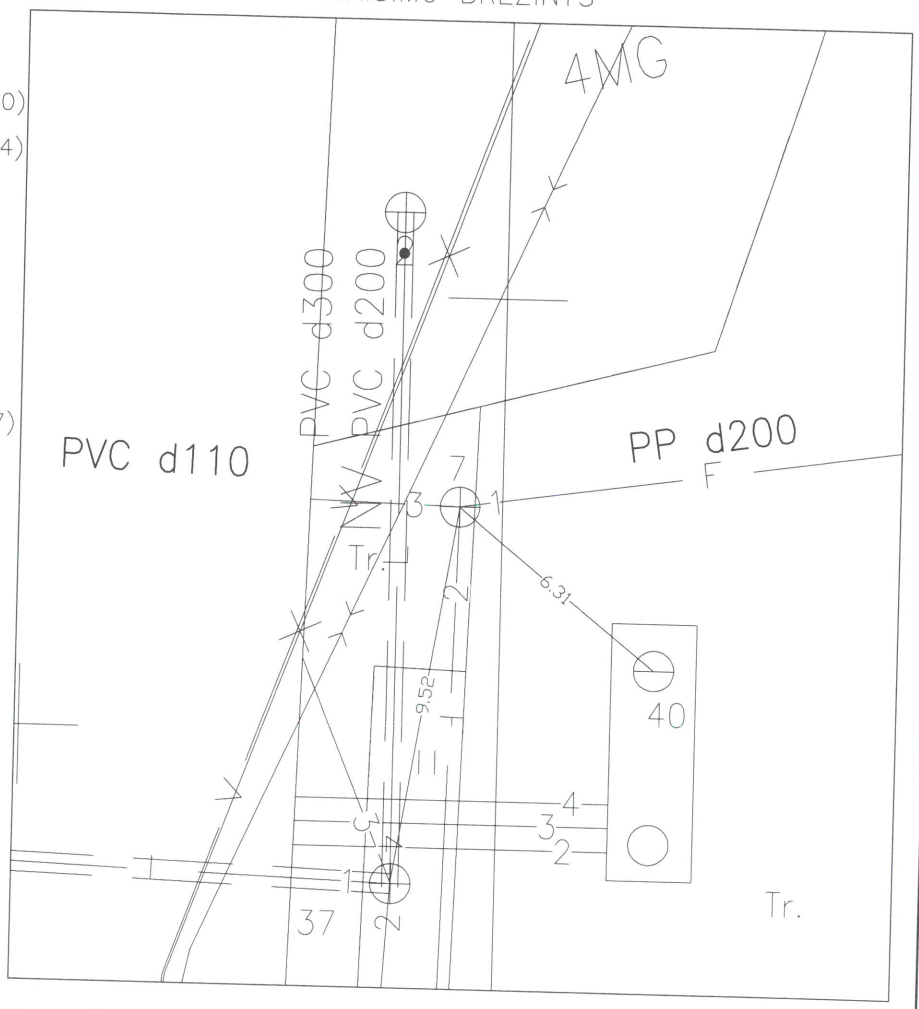

Pavadinimas	Medžiaga	Diametras	Atstumas nuo dangčio		Altitudės
Dangtis	Ketus	650			158.820
Žemė			0.00		158.82
Sienos	G/B				
Dugnas	Betonas	1000	1.67		157.15
Vamzdžiai Nr. 1	PP	200	Viršus		
			Apačia	1.88	156.94
Nr. 2	PE	200	Viršus		
			Apačia	1.89	156.93
Nr. 3	PVC	110	Viršus		
			Apačia	1.58	157.24
Nr. 4			Viršus		
			Apačia		
Nr. 5			Viršus		
			Apačia		
Nr. 6			Viršus		
			Apačia		
Nr. 7			Viršus		
			Apačia		
Nr. 8			Viršus		
			Apačia		

Lipynės 5
(medžiaga, kiekis)

Ar yra vandens

Ar yra dujų

Pastabos X = 6056805.65; Y = 569660.89
LAS07

UAB "GEOMANAI"

Objekto nr.

Sudarė		S. Einorytė
	Parašas	Pavardė
Patikrino		
	Parašas	Pavardė

2021-05-28
(įrenginio tyrinėjimo data)