Buit. ir gamyb. nuot. tink.
(Komunikacija)

Nuotekų kanalizacijos šulinys
(įrenginio pavadinimas)

Nr.(184-B-8) 2 KORTELĖ

Vilnius (Miestas) Lentvario g. (Gatvė)

73/31-0259
(Planšeto nomenklatūra)

ŠULINIO PJŪVIAI (Matmenys duoti m)

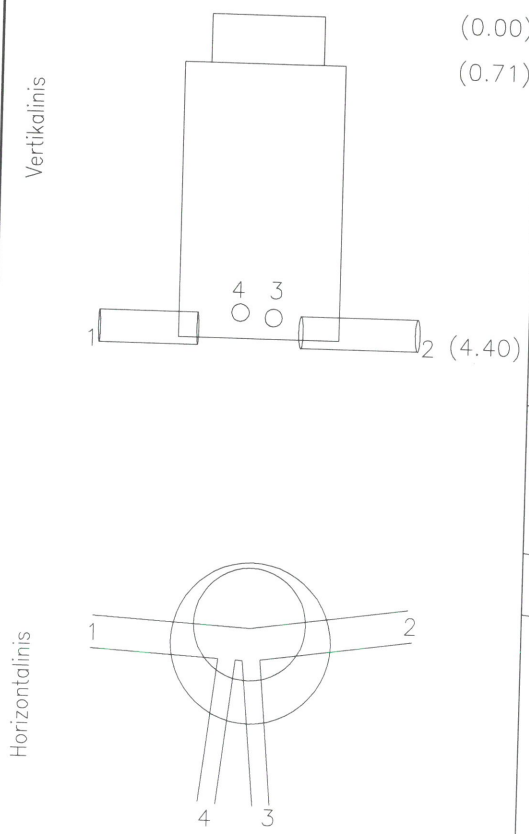

PRIRIŠIMO BRĖŽINYS

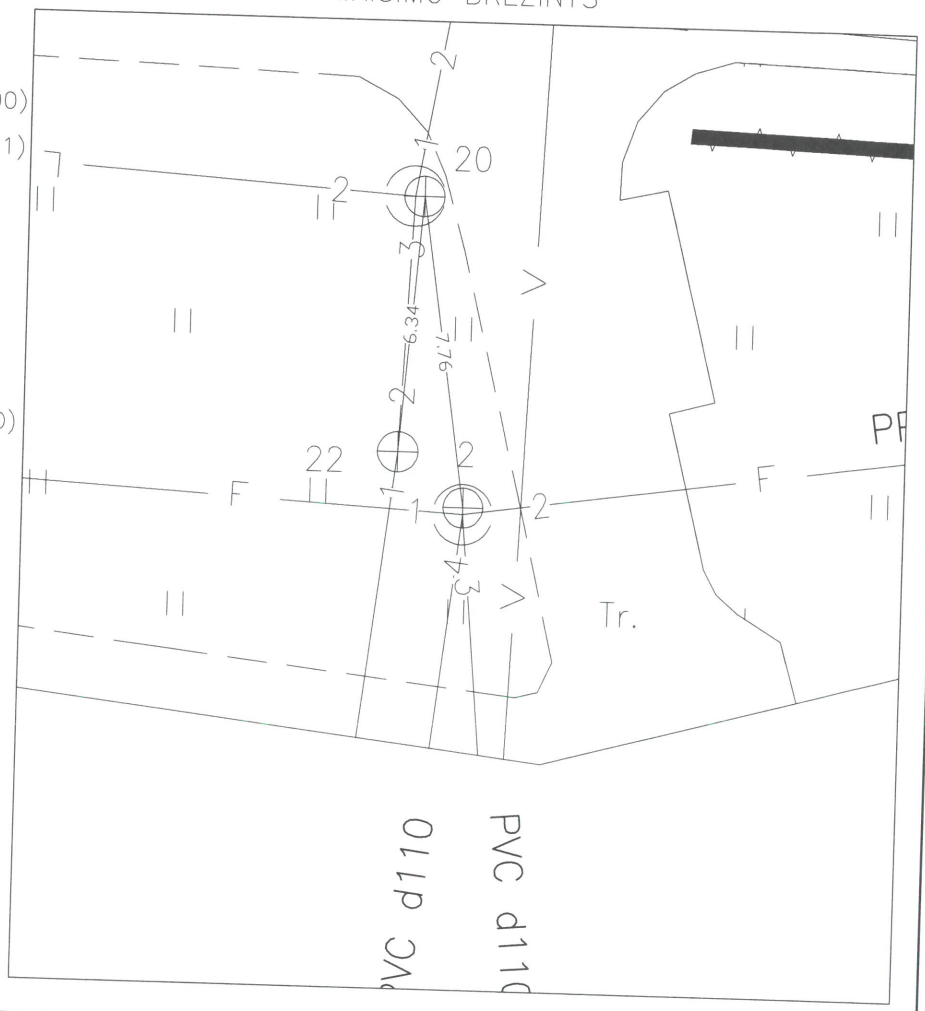

Pavadinimas	Medžiaga	Diametras	Atstumas nuo dangčio		Altitudės
Dangtis	Ketus	650			161.910
Žemė			0.00		161.91
Sienos	G/B				
Dugnas	Betonas	1500	4.40		157.51
Vamzdžiai Nr. 1	PP	200	Viršus		
			Apačia	4.50	157.41
Nr. 2	PP	200	Viršus		
			Apačia	4.52	157.39
Nr. 3	PVC	110	Viršus		
			Apačia	4.23	157.68
Nr. 4	PVC	110	Viršus		
			Apačia	4.17	157.74
Nr. 5			Viršus		
			Apačia		
Nr. 6			Viršus		
			Apačia		
Nr. 7			Viršus		
			Apačia		
Nr. 8			Viršus		
			Apačia		

Lipynės 17
(medžiaga, kiekis)

Ar yra vandens

Ar yra dujų

Pastabos X = 6056826.97; Y = 569642.81
LAS07

UAB "GEOMANAI"

Objekto nr.

Sudarė	Parašas	S.Einorytė Pavardė
Patikrino	Parašas	Pavardė

2021-05-28
(įrenginio tyrinėjimo data)