Buit. ir gamyb. nuot. tink.	Nuotekų kanalizacijos šulinys	8
(inžinerinio tinklo pavadinimas)	(įrenginio pavadinimas)	(įrenginio numeris)
Maciuliškių g., Lentvaris		73310258
(adresas)		(LKS-94 M 1:500 plano numeris)

ĮRENGINIO PJŪVIAI (matmenys duoti m)

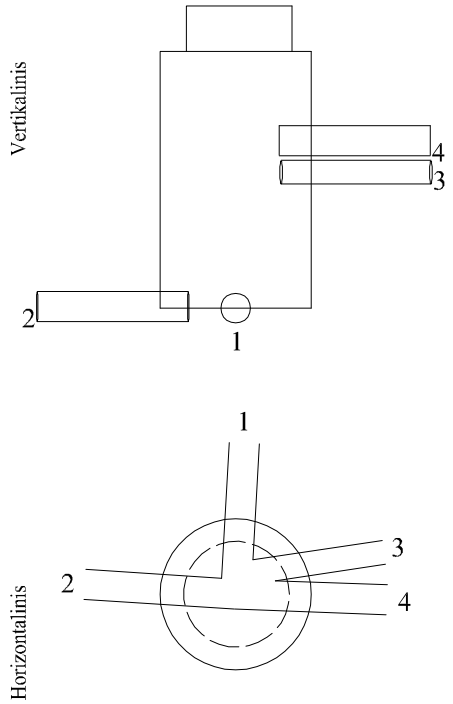

SĄSAJOS SCHEMA

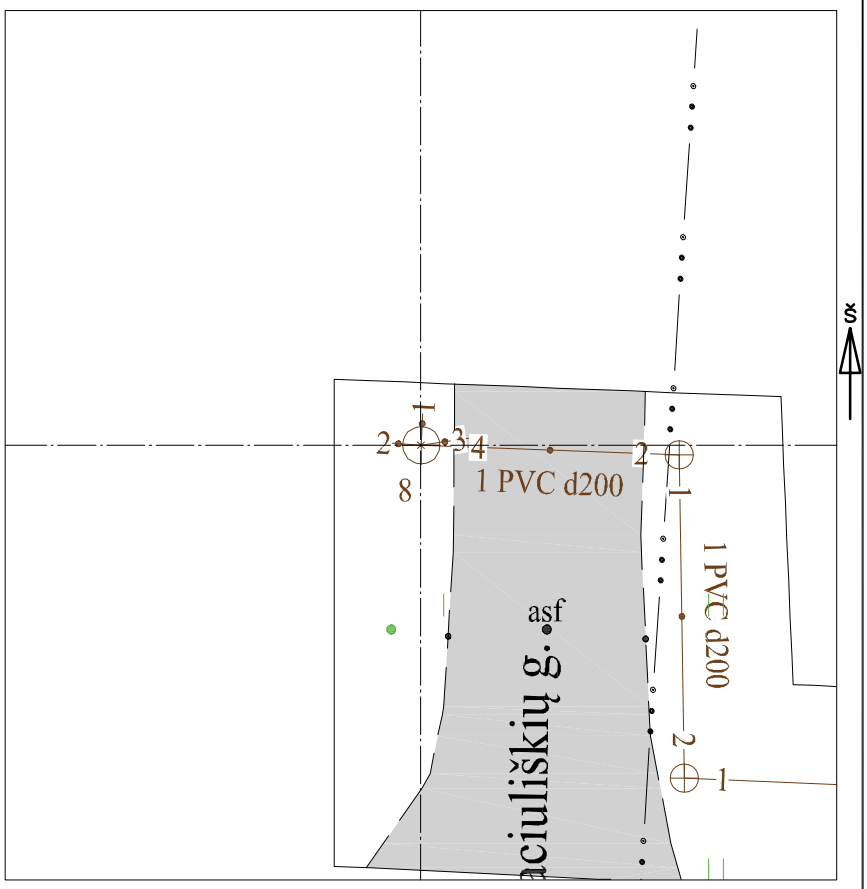

Pavadinimas		Medžiaga	Skersmuo arba matm., mm		Atstumas nuo dangčio, m		Altitudė
Dangtis		ket	650				161.14
Žemė					0.00		161.14
Sienos		glžb					
Lubos		glžb	1000		0,96		160.18
Dugnas		bet	1000		2.89		158.25
Vamzdžiai	Nr. 1	PVC	Išorinis	200	Viršus		
			Vidinis		Apačia	2.98	158.16
	Nr. 2	PVC	Išorinis	200	Viršus		
			Vidinis		Apačia	2.99	158.15
	Nr. 3	PVC	Išorinis	160	Viršus		
			Vidinis		Apačia	1.70	159.44
	Nr. 4	PVC	Išorinis	200	Viršus		
			Vidinis		Apačia	1.54	159.60
	Nr. 5		Išorinis		Viršus		
			Vidinis		Apačia		
	Nr. 6		Išorinis		Viršus		
			Vidinis		Apačia		
	Nr. 7		Išorinis		Viršus		
			Vidinis		Apačia		
	Nr. 8		Išorinis		Viršus		
			Vidinis		Apačia		
	Nr. 9		Išorinis		Viršus		
			Vidinis		Apačia		
	Nr. 10		Išorinis		Viršus		
			Vidinis		Apačia		
	Nr. 11		Išorinis		Viršus		
			Vidinis		Apačia		
	Nr. 12		Išorinis		Viršus		
			Vidinis		Apačia		

Lipynės: 8
(medžiaga, kiekis)

Ar yra vandens? Ne

Ar yra dujų? Ne

Pastabos:

X = 6056936.52; Y = 569344.40

Objektas:

Matavimus atliko	G. Veikutytė (vardas ir pavardė)		
	1GKV-1813 (geodezininko kv.paž.Nr.)	(parašas)	2023-08-02 (data)
Matavimus atliko	D. Katilius (vardas ir pavardė)		
	1GKV-221 (geodezininko kv.paž.Nr.)	(parašas)	2023-08-02 (data)
Matavimus atliko	(vardas ir pavardė)		
	(geodezininko kv.paž.Nr.)	(parašas)	(data)