Buit. ir gamyb. nuot. tink.	Nuotekų kanalizacijos šulinys	69
(inžinerinio tinklo pavadinimas)	(įrenginio pavadinimas)	(įrenginio numeris)

Vilniaus m. sav., Vilniaus m., Jogeliškių g.	73300037
(adresas)	(LKS-94 M 1:500 plano numeris)

ĮRENGINIO PJŪVIAI (matmenys duoti m)

Vertikalinis

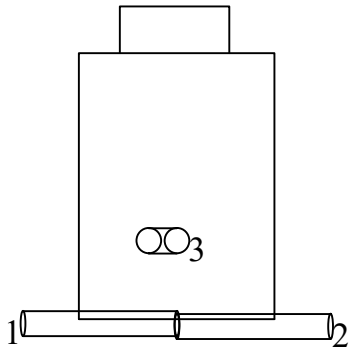

Horizontalinis

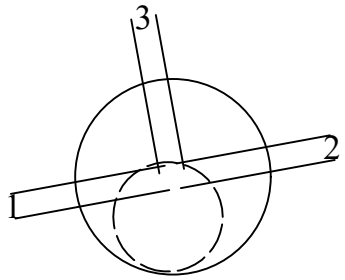

SĄSAJOS SCHEMA

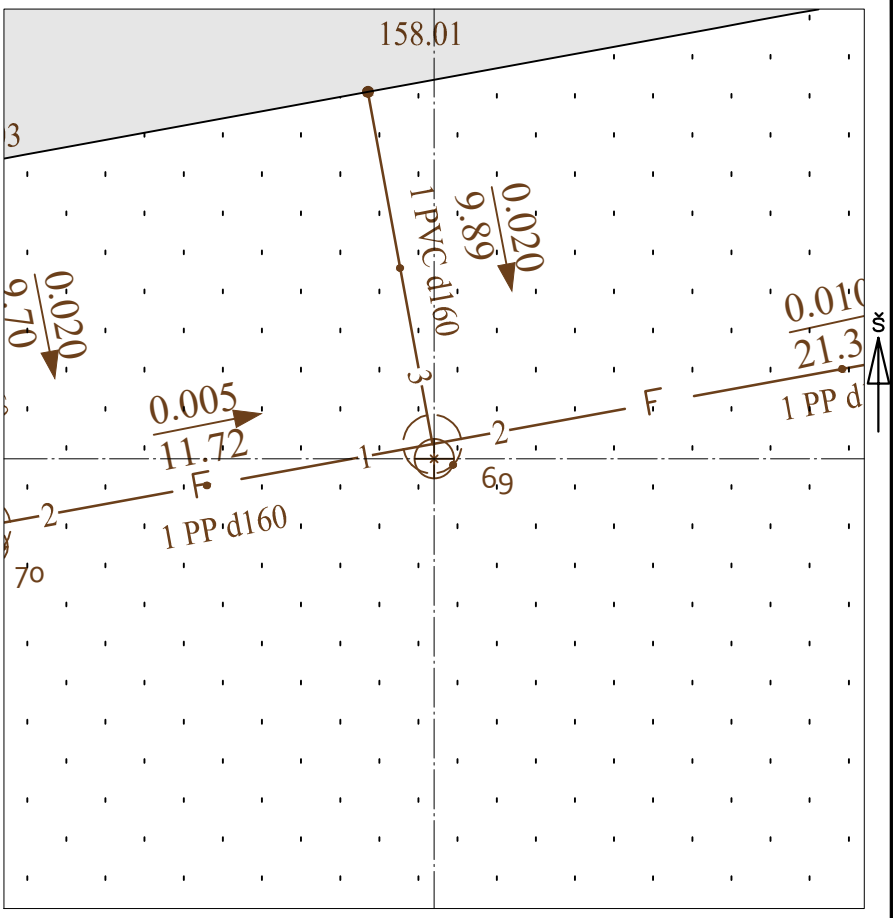

Pavadinimas		Medžiaga	Skersmuo arba matm., mm		Atstumas nuo dangčio, m		Altitudė
Dangtis		ket	650				159.58
Žemė		gr			0.00		159.58
Sienos		bet					
Lubos		bet	1500		0.74		158.84
Dugnas		bet	1500		2.19		157.39
Vamzdžiai	Nr. 1	PP	Išorinis	160	Viršus	2.15	157.43
			Vidinis		Apačia	2.31	157.27
	Nr. 2	PP	Išorinis	160	Viršus	2.17	157.41
			Vidinis		Apačia	2.33	157.25
	Nr. 3	PVC	Išorinis	160	Viršus	1.57	158.01
			Vidinis		Apačia	1.73	157.85
	Nr. 4		Išorinis		Viršus		
			Vidinis		Apačia		
	Nr. 5		Išorinis		Viršus		
			Vidinis		Apačia		
	Nr. 6		Išorinis		Viršus		
			Vidinis		Apačia		
	Nr. 7		Išorinis		Viršus		
			Vidinis		Apačia		
	Nr. 8		Išorinis		Viršus		
			Vidinis		Apačia		
	Nr. 9		Išorinis		Viršus		
			Vidinis		Apačia		
	Nr. 10		Išorinis		Viršus		
			Vidinis		Apačia		
	Nr. 11		Išorinis		Viršus		
			Vidinis		Apačia		
	Nr. 12		Išorinis		Viršus		
			Vidinis		Apačia		

Lipynės: Armatūrinės, 6 vnt.
(medžiaga, kiekis)

Ar yra vandens? Ne

Ar yra dujų? Ne

Pastabos:

X = 6054715.77; Y = 569097.40

Objektas:
Fekalinių .nuotekų šulinys

Matavimus atliko	J. Tichutin (vardas ir pavardė)		
	- (geodezininko kv.paž.Nr.)	(parašas)	2023-09-22 (data)
Matavimus atliko	I. Razbadauskas (vardas ir pavardė)		
	1GKV-1122 (geodezininko kv.paž.Nr.)	(parašas)	2023-09-22 (data)
Matavimus atliko	(vardas ir pavardė)		
	(geodezininko kv.paž.Nr.)	(parašas)	(data)