| Buit. ir gamyb. nuot. tink. | Nuotekų kanalizacijos šulinys | 68 |
|---|---|---|
| (inžinerinio tinklo pavadinimas) | (įrenginio pavadinimas) | (įrenginio numeris) |

| Vilniaus m. sav., Vilniaus m., Jogeliškių g. | 73300037 |
|---|---|
| (adresas) | (LKS-94 M 1:500 plano numeris) |

## ĮRENGINIO PJŪVIAI (matmenys duoti m)

Vertikalinis

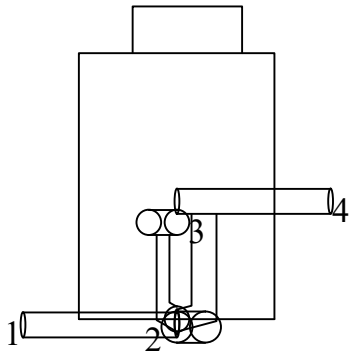


Horizontalinis

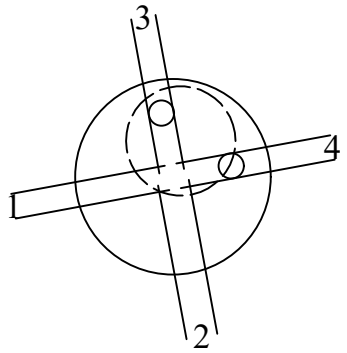


## SĄSAJOS SCHEMA

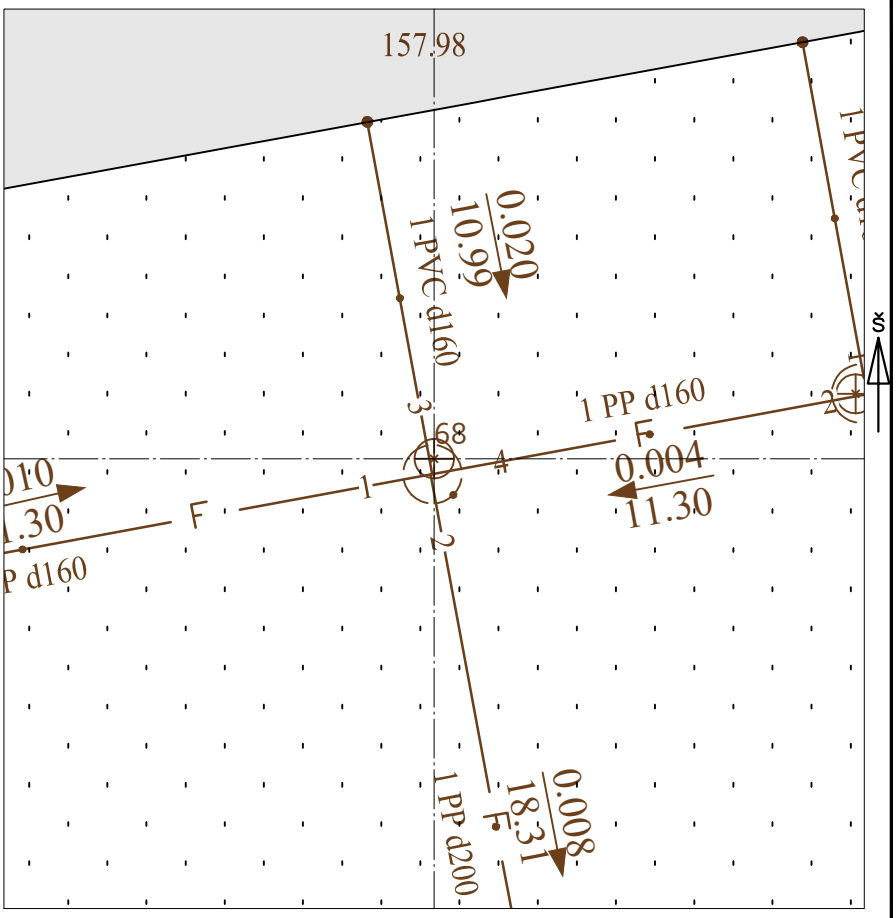


| Pavadinimas | | Medžiaga | Skersmuo arba matm., mm | | Atstumas nuo dangčio, m | | Altitudė |
|---|---|---|---|---|---|---|---|
| Dangtis | | ket | 650 | | | | 159.56 |
| Žemė | | gr | | | 0.00 | | 159.56 |
| Sienos | | bet | | | | | |
| Lubos | | bet | 1500 | | 0.77 | | 158.79 |
| Dugnas | | bet | 1500 | | 2.38 | | 157.18 |
| Vamzdžiai | Nr. 1 | PP | Išorinis | 160 | Viršus | 2.36 | 157.20 |
| | | | Vidinis | | Apačia | 2.52 | 157.04 |
| | Nr. 2 | PP | Išorinis | 200 | Viršus | 2.36 | 157.20 |
| | | | Vidinis | | Apačia | 2.56 | 157.00 |
| | Nr. 3 | PVC | Išorinis | 160 | Viršus | 1.58 | 157.98 |
| | | | Vidinis | | Apačia | 1.74 | 157.82 |
| | Nr. 4 | PP | Išorinis | 160 | Viršus | 1.42 | 158.14 |
| | | | Vidinis | | Apačia | 1.58 | 157.98 |
| | Nr. 5 | | Išorinis | | Viršus | | |
| | | | Vidinis | | Apačia | | |
| | Nr. 6 | | Išorinis | | Viršus | | |
| | | | Vidinis | | Apačia | | |
| | Nr. 7 | | Išorinis | | Viršus | | |
| | | | Vidinis | | Apačia | | |
| | Nr. 8 | | Išorinis | | Viršus | | |
| | | | Vidinis | | Apačia | | |
| | Nr. 9 | | Išorinis | | Viršus | | |
| | | | Vidinis | | Apačia | | |
| | Nr. 10 | | Išorinis | | Viršus | | |
| | | | Vidinis | | Apačia | | |
| | Nr. 11 | | Išorinis | | Viršus | | |
| | | | Vidinis | | Apačia | | |
| | Nr. 12 | | Išorinis | | Viršus | | |
| | | | Vidinis | | Apačia | | |

Lipynės: Armatūrinės, 7 vnt.
(medžiaga, kiekis)

Ar yra vandens? Ne

Ar yra dujų? Ne

Pastabos:

X = 6054720.38; Y = 569118.35
3 vamzdžio išvedimas į apačią
Sv(Hv)=2.31 (157.25)
4 vamzdžio išvedimas į apačią
Sv(Hv)=2.32 (157.24)

Objektas:
Lietaus nuotekų šulinys

| | | | |
|---|---|---|---|
| Matavimus atliko | J. Tichutin (vardas ir pavardė) | | |
| | - (geodezininko kv.paž.Nr.) | (parašas) | 2023-09-22 (data) |
| Matavimus atliko | I. Razbadauskas (vardas ir pavardė) | | |
| | 1GKV-1122 (geodezininko kv.paž.Nr.) | (parašas) | 2023-09-22 (data) |
| Matavimus atliko | (vardas ir pavardė) | | |
| | (geodezininko kv.paž.Nr.) | (parašas) | (data) |