Buit. ir gamyb. nuot. tink.	Nuotekų kanalizacijos šulinys	72
(inžinerinio tinklo pavadinimas)	(įrenginio pavadinimas)	(įrenginio numeris)

Vilniaus m. sav., Vilniaus m., Jogeliškių g.	73300017
(adresas)	(LKS-94 M 1:500 plano numeris)

ĮRENGINIO PJŪVIAI (matmenys duoti m)

Vertikalinis

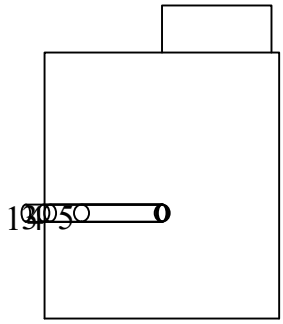

Horizontalinis

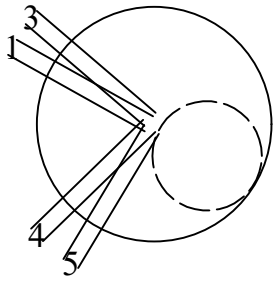

SĄSAJOS SCHEMA

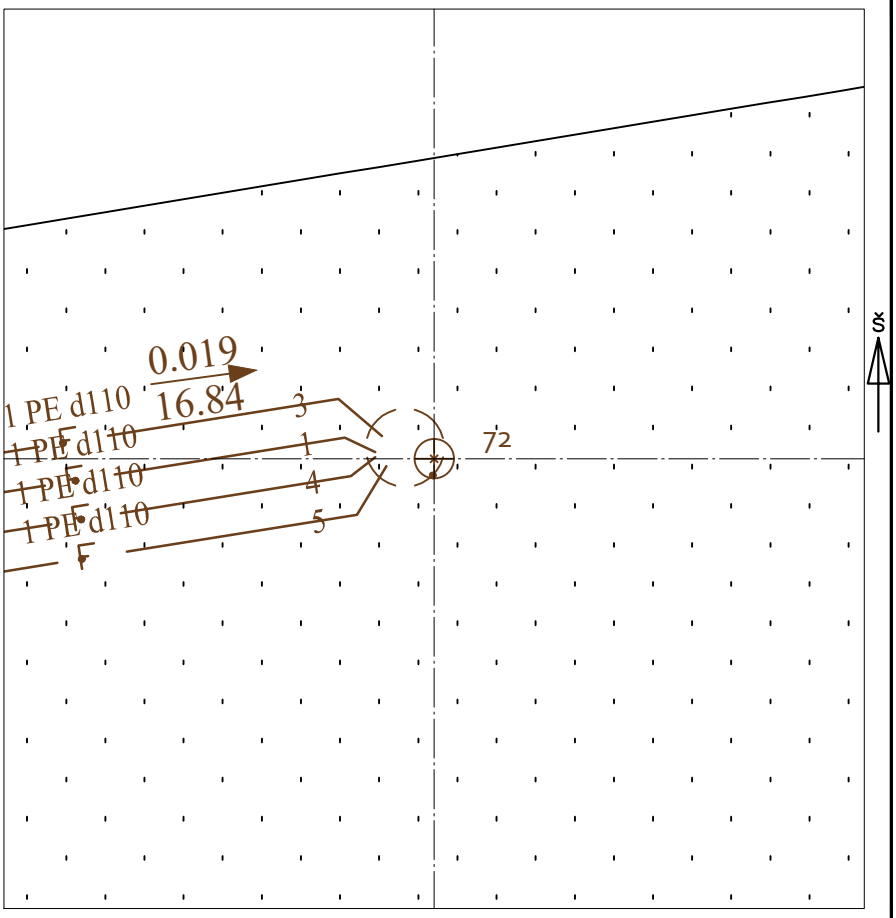

Pavadinimas		Medžiaga	Skersmuo arba matm., mm		Atstumas nuo dangčio, m		Altitudė
Dangtis		ket	650				161.04
Žemė		grunt			0.26		160.78
Sienos		bet					
Lubos		bet	2000		1.98		159.06
Dugnas		bet	2000		3.98		157.06
Vamzdžiai	Nr. 1	PE	Išorinis	110	Viršus	2.64	158.40
			Vidinis		Apačia	2.75	158.29
	Nr. 2		Išorinis		Viršus		
			Vidinis		Apačia		
	Nr. 3	PE	Išorinis	110	Viršus	2.64	158.40
			Vidinis		Apačia	2.75	158.29
	Nr. 4	PE	Išorinis	110	Viršus	2.64	158.40
			Vidinis		Apačia	2.75	158.29
	Nr. 5	PE	Išorinis	110	Viršus	2.64	158.40
			Vidinis		Apačia	2.75	158.29
	Nr. 6		Išorinis		Viršus		
			Vidinis		Apačia		
	Nr. 7		Išorinis		Viršus		
			Vidinis		Apačia		
	Nr. 8		Išorinis		Viršus		
			Vidinis		Apačia		
	Nr. 9		Išorinis		Viršus		
			Vidinis		Apačia		
	Nr. 10		Išorinis		Viršus		
			Vidinis		Apačia		
	Nr. 11		Išorinis		Viršus		
			Vidinis		Apačia		
	Nr. 12		Išorinis		Viršus		
			Vidinis		Apačia		

Lipynės: Armatūrinės, 14 vnt.
(medžiaga, kiekis)

Ar yra vandens? Ne

Ar yra dujų? Ne

Pastabos:

X = 6054919.25; Y = 569130.40

Objektas:
Buitinių nuotekų šulinys

Matavimus atliko	J. Tichutin (vardas ir pavardė)		
	- (geodezininko kv.paž.Nr.)	(parašas)	2023-10-17 (data)
Matavimus atliko	I. Razbadauskas (vardas ir pavardė)		
	1GKV-1122 (geodezininko kv.paž.Nr.)	(parašas)	2023-10-17 (data)
Matavimus atliko	(vardas ir pavardė)		
	(geodezininko kv.paž.Nr.)	(parašas)	(data)