Buit. ir gamyb. nuot. tink.	Nuotekų kanalizacijos šulinys	65
(inžinerinio tinklo pavadinimas)	(įrenginio pavadinimas)	(įrenginio numeris)

Vilniaus m. sav., Vilniaus m., Jogeliškių g.	73300016
(adresas)	(LKS-94 M 1:500 plano numeris)

ĮRENGINIO PJŪVIAI (matmenys duoti m)

Vertikalinis

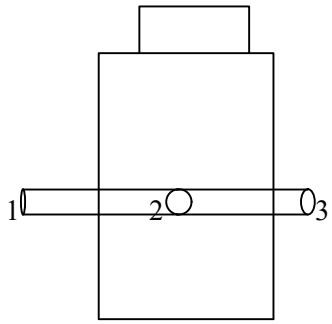

Horizontalinis

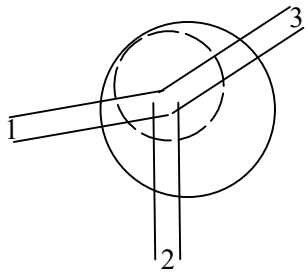

SĄSAJOS SCHEMA

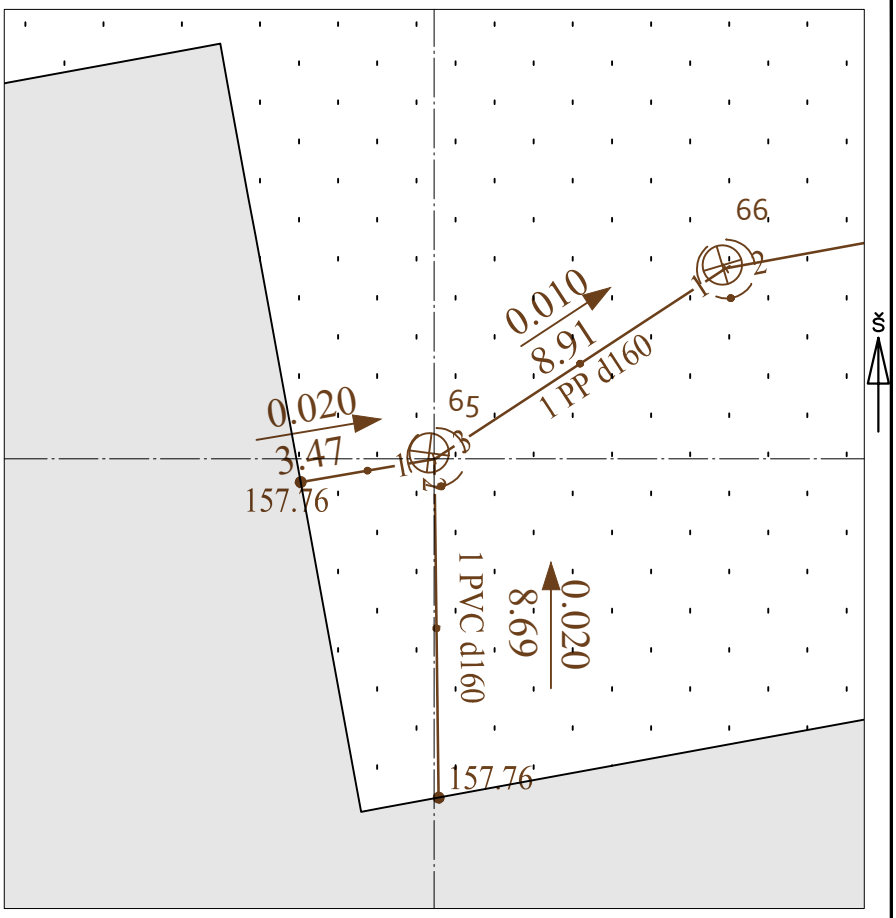

Pavadinimas		Medžiaga	Skersmuo arba matm., mm		Atstumas nuo dangčio, m		Altitudė
Dangtis		ket	650				159.09
Žemė		bet			0.00		159.09
Sienos		bet					
Lubos		bet	1000				159.09
Dugnas		bet	1000		2.24		156.85
Vamzdžiai	Nr. 1	PVC	Išorinis	160	Viršus	1.33	157.76
			Vidinis		Apačia	1.49	157.60
	Nr. 2	PVC	Išorinis	160	Viršus	1.33	157.76
			Vidinis		Apačia	1.49	157.60
	Nr. 3	PP	Išorinis	160	Viršus	1.33	157.76
			Vidinis		Apačia	1.49	157.60
	Nr. 4		Išorinis		Viršus		
			Vidinis		Apačia		
	Nr. 5		Išorinis		Viršus		
			Vidinis		Apačia		
	Nr. 6		Išorinis		Viršus		
			Vidinis		Apačia		
	Nr. 7		Išorinis		Viršus		
			Vidinis		Apačia		
	Nr. 8		Išorinis		Viršus		
			Vidinis		Apačia		
	Nr. 9		Išorinis		Viršus		
			Vidinis		Apačia		
	Nr. 10		Išorinis		Viršus		
			Vidinis		Apačia		
	Nr. 11		Išorinis		Viršus		
			Vidinis		Apačia		
	Nr. 12		Išorinis		Viršus		
			Vidinis		Apačia		

Lipynės: - (medžiaga, kiekis)

Ar yra vandens? Ne

Ar yra dujų? Ne

Pastabos:

X = 6054830.08; Y = 568901.32

Objektas:

Matavimus atliko	Evelina Kreivienė (vardas ir pavardė)		
	1GKV-1783 (geodezininko kv.paž.Nr.)	(parašas)	2023-09-26 (data)
Matavimus atliko	(vardas ir pavardė)		
	(geodezininko kv.paž.Nr.)	(parašas)	(data)
Matavimus atliko	(vardas ir pavardė)		
	(geodezininko kv.paž.Nr.)	(parašas)	(data)