KOMUNIKACIJŲ KOLEKTORIAUS	pjūvio	KORTELĖ Nr. 36	151-B-12 76/32-0355
2018	(įrenginio pavadinimas) Vilnius	(plane)	(planšeto nomenklatūra) Rasų g.
(įrenginio pastatymo metai)	(miestas)		(gatvė)

KOLEKTORIAUS PJŪVIAI (m.) : Vertikalieji

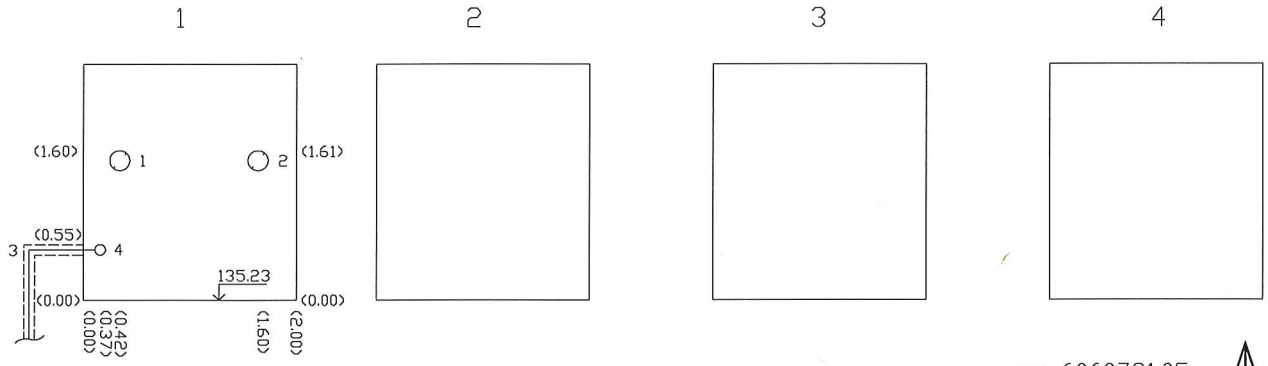

Horizontalieji

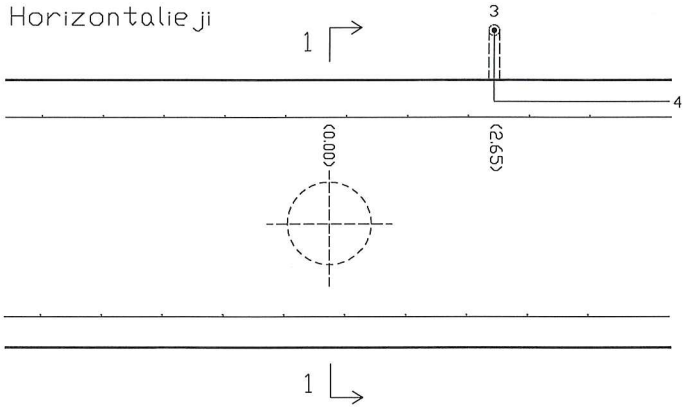

PRIRIŠIMO SCHEMA

x= 6060731.05
y= 583580.16

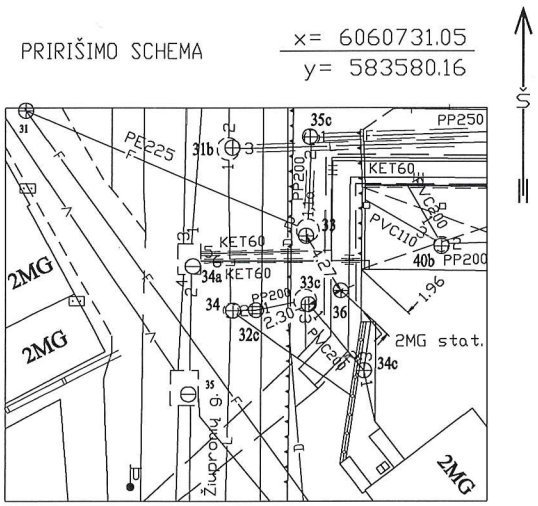

Pavadinimas	Medžiaga	Skersmenys mm	Atst.nuo dangčio m.	Altitudės
Dangtis	ket.	650		138.24
Žemė				
Sienos	bet.			
Dugnas	bet.		3.01	135.23

Pjūvio Nr.	Vamzd. Nr.	Komunikac. rūšis	Medžiaga	Skersmenys mm	Atst.nuo dugno m.	Altitudės
1	1	šiluminė	Plien.	323.9/450	1.60	136.64
	2	šiluminė	Plien.	323.9/450	1.61	136.63
	3	vandentiekis	KET	60	0.55	135.78
	4	vandentiekis	KET	60	0.55	135.78

Lipynės: – (medžiaga, kiekis)

Ar yra dujų? –

Pastabos: 1) Atstumai pjūviuose duoti iki vamzdžių viršaus
2) Vand. vmz. Nr.3 KET60 dėkle PE110

Papi Kodyka 2019-10

UAB "Vilniaus topografija"

Objektas: Rasų g. 4

Sudarė (parašas) V. Augūnas (pavardė)

2018 m. 11 mėn.
(Įrengimo tyrinėjimo data)