Elektros tinklas
(Komunikacija)

Elektros komunikacijų šulinys
(įrenginio pavadinimas)

Nr.(92-C-5___) 222A KORTELĖ

Vilnius (Miestas) | Žirmūnų g. 151 (Gatvė) | 76/33-0336 (Planšeto nomenklatūra)

ŠULINIO PJŪVIAI (Matmenys duoti m)

Vertikalinis

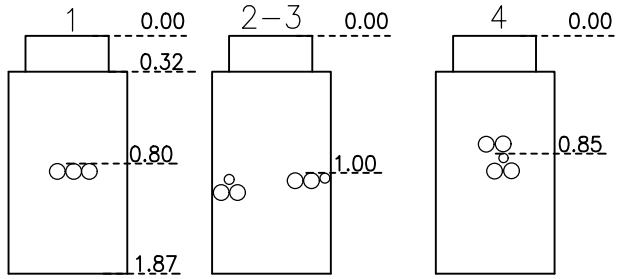

Horizontalinis

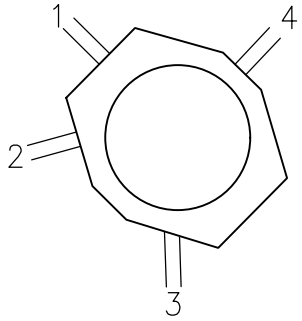

PRIRIŠIMO BRĖŽINYS

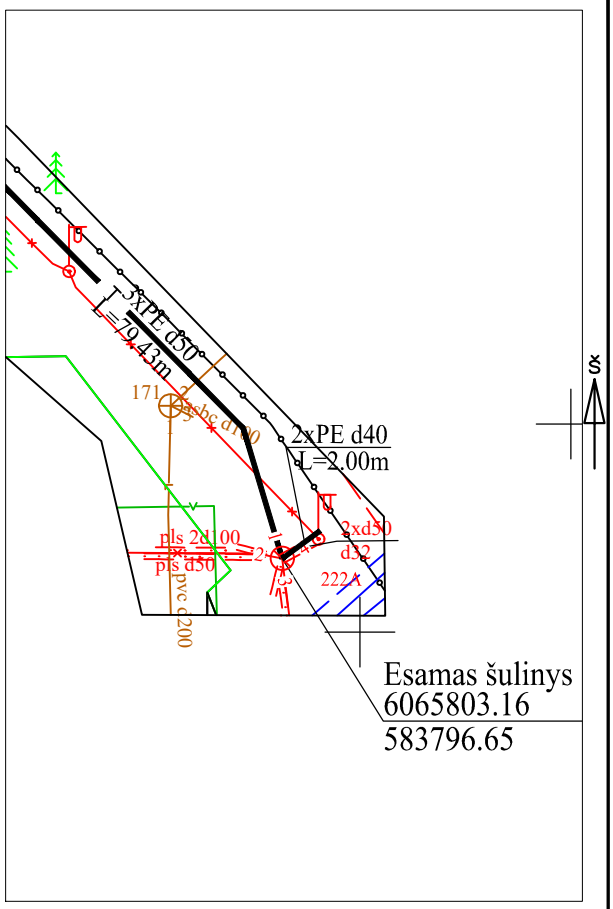

Pavadinimas		Medžiaga	Diametras	Atstumas nuo dangčio		Altitudės
Dangtis		Ketus	650			126.18
Žemė		Gruntas				
Sienos		Betonas				
Dugnas		Betonas	2400x1200	1.87		124.31
Vamzdžiai	Nr. 1	PE	50	Viršus	0.80	125.38
				Apačia		
	Nr. 2	PE	2x100;50	Viršus	1.00	125.18
				Apačia		
	Nr. 3	PE	2x100;50	Viršus	1.00	125.18
				Apačia		
	Nr. 4	PE	2x40 2x50;32	Viršus	0.85	125.33
				Apačia		
	Nr. 5			Viršus		
				Apačia		
	Nr. 6			Viršus		
				Apačia		
	Nr. 7			Viršus		
				Apačia		
	Nr. 8			Viršus		
				Apačia		

Lipynės –
(medžiaga, kiekis)

Ar yra vandens –

Ar yra dujų –

Pastabos X = 6065803.16; Y = 583796.65

Aukščių sistema-LAS07

UAB "Inžinerinis projektavimas"

Objekto nr.

Sudarė		A.Mintauskas
	Parašas	Pavardė
Patikrino		
	Parašas	Pavardė

2020-01-08
(įrenginio tyrinėjimo data)