Elektros tinklas	Elektros komunikacijų šulinys	60
(inžinerinio tinklo pavadinimas)	(įrenginio pavadinimas)	(įrenginio numeris)

Manufaktūrų g. 7, Vilnius, Vilniaus m. sav
(adresas)

76320340
(LKS-94 M 1:500 plano numeris)

ĮRENGINIO PJŪVIAI (matmenys duoti m)

Vertikalinis

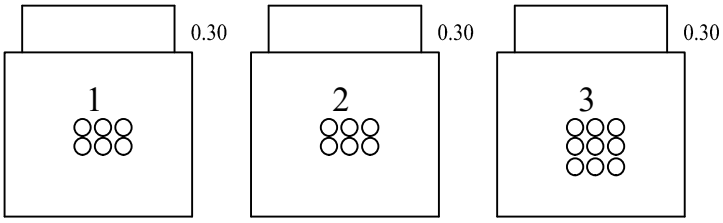

Horizontalinis

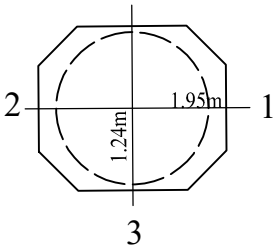

SĄSAJOS SCHEMA

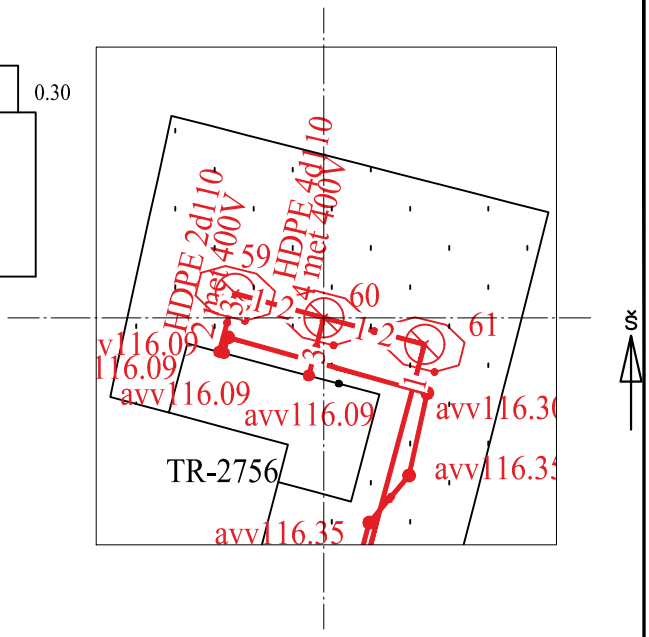

Pavadinimas		Medžiaga	Skersmuo arba matm., mm		Atstumas nuo dangčio, m		Altitudė
Dangtis		ket	680				116.83
Žemė							
Sienos		bet					
Lubos							
Dugnas		bet	1950x1240		1.70		115.13
Vamzdžiai	Nr. 1	6 x HDPE	Išorinis	110	Viršus	0.70	116.13
			Vidinis		Apačia		
	Nr. 2	6 x HDPE	Išorinis	110	Viršus	0.70	116.13
			Vidinis		Apačia		
	Nr. 3	9 x HDPE	Išorinis	110	Viršus	0.70	116.13
			Vidinis		Apačia		
	Nr. 4		Išorinis		Viršus		
			Vidinis		Apačia		
	Nr. 5		Išorinis		Viršus		
			Vidinis		Apačia		
	Nr. 6		Išorinis		Viršus		
			Vidinis		Apačia		
	Nr. 7		Išorinis		Viršus		
			Vidinis		Apačia		
	Nr. 8		Išorinis		Viršus		
			Vidinis		Apačia		
	Nr. 9		Išorinis		Viršus		
			Vidinis		Apačia		
	Nr. 10		Išorinis		Viršus		
			Vidinis		Apačia		
	Nr. 11		Išorinis		Viršus		
			Vidinis		Apačia		
	Nr. 12		Išorinis		Viršus		
			Vidinis		Apačia		

Lipynės: _____
(medžiaga, kiekis)

Ar yra vandens? Ne

Ar yra dujų? Ne

Pastabos:

X = 6060816.26; Y = 584902.80

Objektas:

Matavimus atliko	M. Zajankovskij (vardas ir pavardė)		
	1GKV-4 (geodezininko kv.paž.Nr.)	(parašas)	2023-12-07 (data)
Matavimus atliko	(vardas ir pavardė)		
	(geodezininko kv.paž.Nr.)	(parašas)	(data)
Matavimus atliko	(vardas ir pavardė)		
	(geodezininko kv.paž.Nr.)	(parašas)	(data)