Elektra	šulinys	Nr. 65	KORTELĖ
(komunikacija)	(įrenginio pavadinimas)		

Vilnius	Ukmergės	75/33–0155
(miestas)	(gatvė)	(planšeto nomenklatūra)

Š

Šulinio pjūviai

Vertikalinis

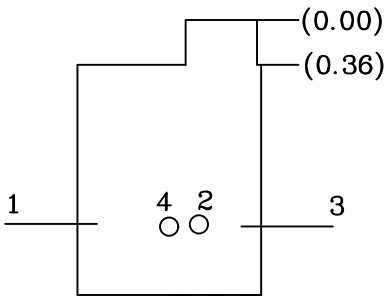

Horizontalinis

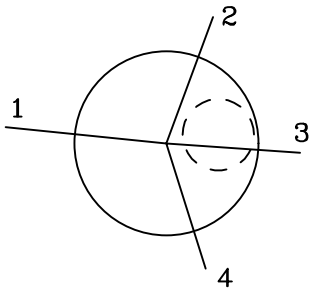

Pririšimo brėžinys

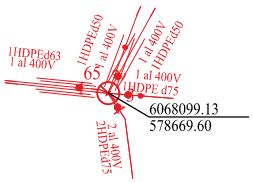

Pavadinimas		Medžiaga	Diametras, mm	Atstumas nuo dangčio, m		Altitudės
Dangtis		ketus	650			192.70
Žemė						
Sienos		g./b.				
Dugnas		bet	1000	1.36		191.34
Vamzdžiai	1	HDPE	6x63	Viršus	0.42	192.28
				Apačia		
	2	HDPE	2x50	Viršus	0.40	192.30
				Apačia		
	3	HDPE	75	Viršus	0.45	192.25
				Apačia		
	4	HDPE	2x75	Viršus	0.45	192.25
				Apačia		
				Viršus		
				Apačia		
				Viršus		
				Apačia		
				Viršus		
				Apačia		

Lipynės ..... (medžiaga, kiekis)

Ar yra vandens? .....

Ar yra dujų? .....

Pastabos .....

AUKŠČIŲ SISTEMA LAS07

J.Šalkausko
personalinė įmonė
tel.8 686 80075

Objektas:

Sudarė

J.Šalkauskas

(v. pavardė) (parašas)

2023
(įrenginio tyrinėjimo data)