Elektra	šulinys	Nr. 3	KORTELĖ
(komunikacija)	(įrenginio pavadinimas)		

Vilnius	Titnago	74/32–0358
(miestas)	(gatvė)	(planšeto nomenklatūra)

Šulinio pjūviai

Vertikalinis

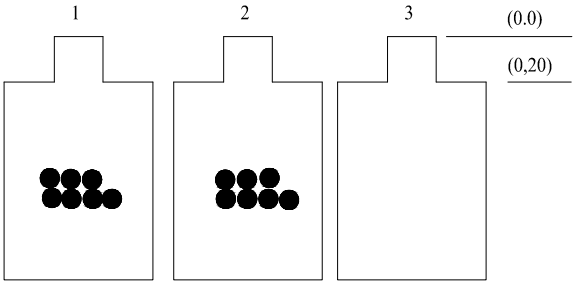

Horizontalinis

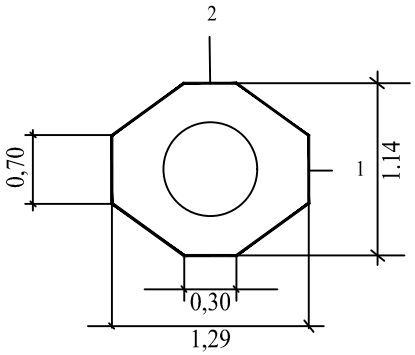

Pririšimo brėžinys

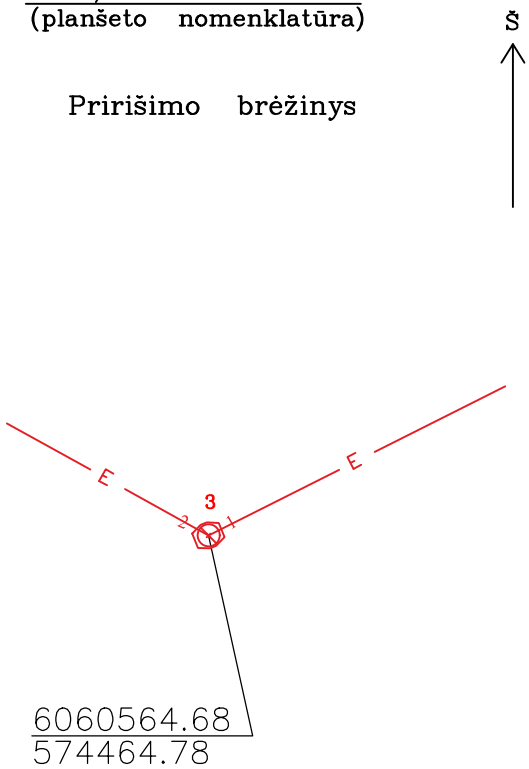

Pavadinimas		Medžiaga	Diametras, mm	Atstumas nuo dangčio, m		Altitudės
Dangtis		ketus	650			89,71
Žemė						
Sienos		g./b.				
Dugnas		bet	1.29x 1.14	1.44		88,27
Vamzdžiai	1	HDPE	7x160	Viršus	0,80	88,91
				Apačia		
	2	HDPE	7x160	Viršus	0,73	88,98
				Apačia		
				Viršus		
				Apačia		
				Viršus		
				Apačia		
				Viršus		
				Apačia		
				Viršus		
				Apačia		
				Viršus		
				Apačia		

Lipynės ...–..... (medžiaga, kiekis)

Ar yra vandens? ....–....

Ar yra dujų? .....–.....

Pastabos .....

aukšių sistema LAS07

J.Šalkausko
personalinė įmonė
tel.8 686 80075

Objektas:

Sudarė

J.Šalkauskas

(v. pavardė) (parašas)

2023
(įrenginio tyrinėjimo data)