Vandentiekio sklendė Nr. (1a)	KORTELĖ	70-D-5 (76/33 - 0164)
(abrise) (plane)		planšeto nomenklatūra
–	Vilnius	Prano Vaičaičio
Įrenginio pastatymo metai	(miestas)	(gatvė)

Vertikaliniai šulinio pjūviai :

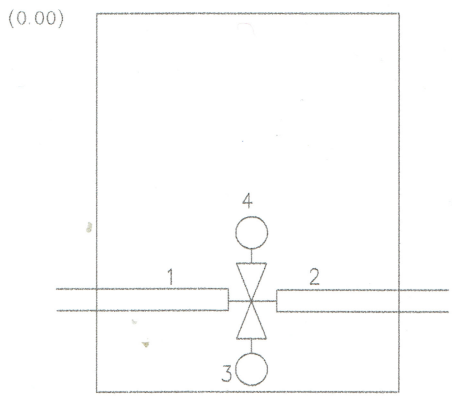

Horizontalinis

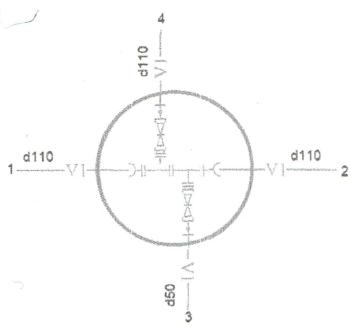

Pririšimo brėžinys :

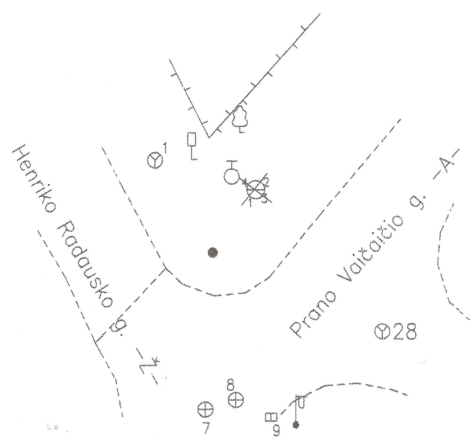

Šulinio centro koordinatė

x= 6067988.85
y= 580689.42

Pavadinimas		Medžiaga	Diametras mm	Atstumas nuo dangčio cm	Altitudės
Dangtis		Ket.	650		179.45
žemė				0.00	
Sienos		Bet.	1500	0.00	179.45
Dugnas		Bet.		2.50	176.95
Vamzdžiai	Nr.1	PE	110	Viršus 2.33	177.12
				Apačia 2.44	177.01
	Nr.2	PE	110	Viršus 2.33	177.12
				Apačia 2.44	177.01
	Nr.3	PE	50	Viršus 2.33	177.12
				Apačia 2.38	177.07
	Nr.4	PE	110	Viršus 2.33	177.12
				Apačia 2.44	177.01
	Nr.5			Viršus	
				Apačia	
	Nr.6			Viršus	
				Apačia	
	Nr.7			Viršus	
				Apačia	

Pastabos

Šulinio dangčio altitudė išmatuota esant neasfaltuotai ar kitai kietajai dangai. Paklojus dangą šulinio dangčio altitudė gali keistis.

Šulinio kortele parengta LAS07.

Aurimo Žurinsko individuali veikla pagal pažymėjimo Nr. 691550

Kvalifikacijos Pažymėjimo Nr.: 1GKV-1278

Objektas: Vandentiekio sklendė pastatui Vilniaus m. sav. Verkių sen., Prano Vaičaičio g. 36

Sudarė: geodezininkas A. Žurinskas

Patikrino:

2016.08.05

(kortelės sudarymo data)