47

Buit. ir gamyb. nuot. ~~Nuot.~~ kanalizacijos šulinys (Komunikacija) (Įrenginio pavadinimas)

Nr.(_____) ~~14~~ ____ KORTELĖ

Vilnius (Miestas)

Gailių g. 51 (Gatvė)

78/33-0247 / 85-B-8 (Planšeto nomenklatūra)

ŠULINIO PJŪVIAI (Matmenys duoti m)

Vertikalinis

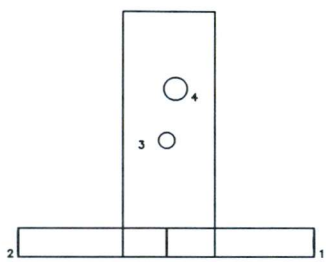

Horizontalinis

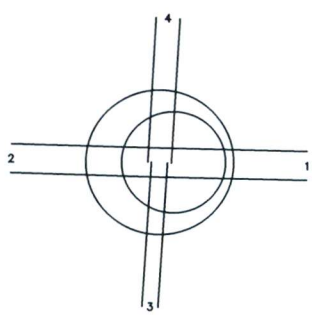

PRIRIŠIMO BRĖŽINYS

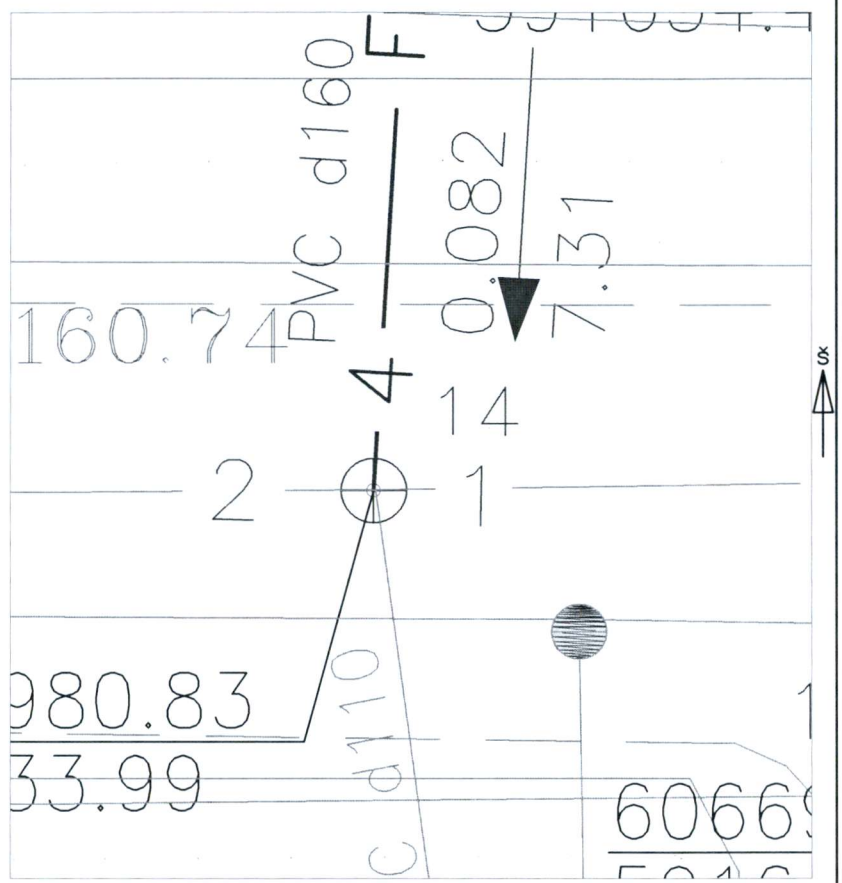

Pavadinimas		Medžiaga	Diametras	Atstumas nuo dangčio		Altitudės
Dangtis		Ket	320			160.74
Žemė		Gruntas		0.00		160.74
Sienos		Plastm.				
Dugnas		Plastm.	315	2.10		158.64
Vamzdžiai	Nr. 1	Plast.	200	Viršus	1.90	158.84
				Apačia	2.10	158.64
	Nr. 2	Plast.	200	Viršus	1.90	158.84
				Apačia	2.10	158.64
	Nr. 3	Plast.	110	Viršus	1.20	159.54
				Apačia	1.31	159.43
	Nr. 4	Plast.	160	Viršus	0.80	159.94
				Apačia	0.96	159.78
	Nr. 5			Viršus		
				Apačia		
	Nr. 6			Viršus		
				Apačia		
	Nr. 7			Viršus		
				Apačia		
	Nr. 8			Viršus		
				Apačia		

Lipynės _____ (medžiaga, kiekis)

Ar yra vandens _____

Ar yra dujų _____

Pastabos X = 6066980.83; Y = 591633.99

UAB Amber trade group

Objekto nr.

Sudarė		T.Žiaušys
	Parašas	Pavardė
Patikrino		
	Parašas	Pavardė

2018-07-16

(įrenginio tyrinėjimo data)