KF	šulinio	Nr.(__) 5 KORTELĖ
(Komunikacija)	(Įrenginio pavadinimas)	
Vilnius	Kokliu,	94-c-3
(Miestas)	(Gatvė)	(Planšeto nomenklatūra)

ŠULINIO PIŪVIAI (Matmenys duoti m)

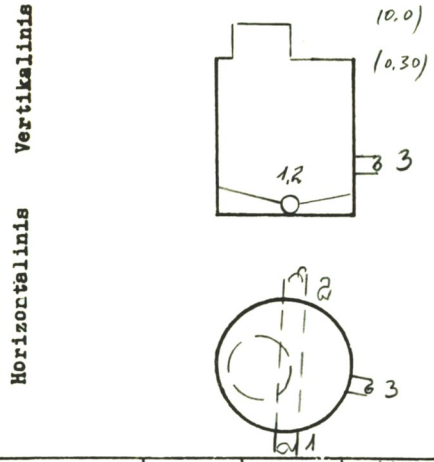

PRIRIŠIMO BRĖŽINYS

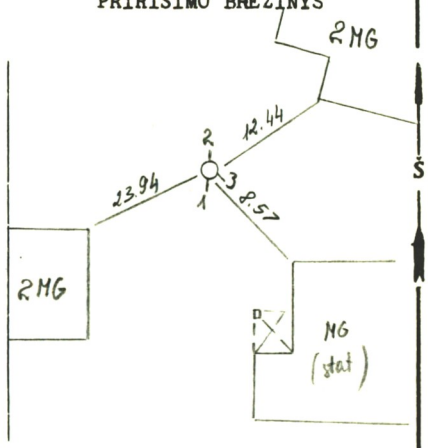

Pavadinimas		Medžiaga	Diametras	Atstumas nuo dangčio		Altitudės
Dangtis		ket.	650			182.43
Žemė						
Sienos		bet.				
Dugnas		bet.	1000	3.21		179.22
Vamzdžiai	Nr. 1	ker	200	Viršus		
				Apačia	3.28	179.15
	Nr. 2	ker	200	Viršus		
				Apačia	3.31	179.12
	Nr. 3	ket	100	Viršus		
				Apačia	3,02	179,41
	Nr. 4			Viršus		
				Apačia		
	Nr. 5			Viršus		
				Apačia		
	Nr. 6			Viršus		
				Apačia		
	Nr. 7			Viršus		
				Apačia		

Lipynės 5
(Medžiaga, kiekis)

Ar yra vandens? —

Ar yra dujų? —

Pastabos .....

Inžinerinių tyrinėjimų INSTITUTAS

Objekto Nr. 01-21504

Sudarė	(parašas)	Linkus (pavardė)
Patikrino	(parašas)	(pavardė)

19 92 m. 08 mėn. 17 d.
(Įrenginio tyrinėjimo data)