Fek. kan.
(Komunikacija)

šulinio
(Įrenginio pavadinimas)

Nr. 110 KORTELĖ

VILNIUS
(Miestas)

Počobuto
(Gatvė)

93 – D – 6
(Planšeto nomenklatūra)

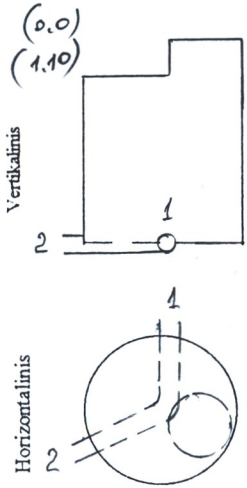

PRIRIŠIMO SCHEMA

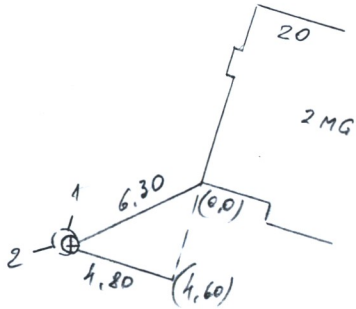

Pavadinimas		Medžiaga	Diametras	Atstumas nuo dangčio, m		Altitudės
Dangtis		ket	650			176,88
Žemė						
Sienos		bet				
Dugnas		bet	1,5	3,47		173,41
Vamzdžiai	Nr. 1	PVC	160	Viršus		
				Apačia	3,58	173,30
	Nr. 2	PVC	160	Viršus		
				Apačia	3,60	173,28
	Nr. 3			Viršus		
				Apačia		
	Nr. 4			Viršus		
				Apačia		
	Nr. 5			Viršus		
				Apačia		
	Nr. 6			Viršus		
				Apačia		
	Nr. 7			Viršus		
				Apačia		

Lipynės 9 (kelis)

Ar yra vandens?

Ar yra dujų?

Pastabos

J. PAUKŠČIO PERSONALINĖ ĮMONĖ

Objekto Nr. 703 05

Sudarė J. Paukštis

2007m. 03 mėn. 05 d.
(Įrenginio tyrinėjimo data)