18

ITI Nr. 91[8]

Vand (Komunikacija)	kameros (Įrenginio pavadinimas)	Nr.(9) 81 KORTELĖ
Vilnius (Miestas)	~~Fontanas~~ ĮŽLIMĖLIO (Gatvė)	93-D-14 (Planšeto nomenklatūra)

ŠULINIO PIŪVIAI (Matmenys duoti m)

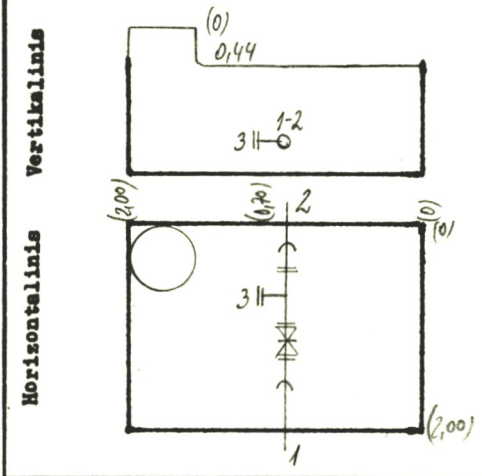

PRIRIŠIMO BRĖŽINYS

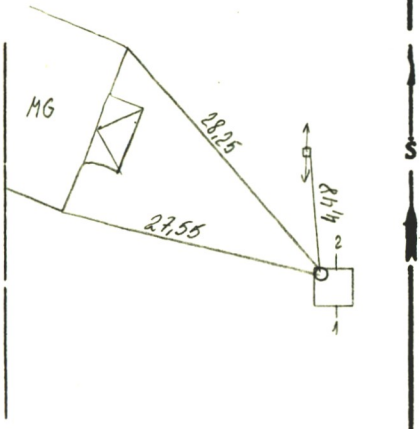

Pavadinimas		Medžiaga	Diametras	Atstumas nuo dangčio		Altitudės
Dangtis		ket.	650			182,94
Žemė				0,0		182,94
Sienos		bet.				
Dugnas		bet.	2000 x 2000	2,46		180,46
Vamzdžiai	Nr. 1	ket	200	Viršus	2,24	180,70
				Apačia		
	Nr. 2	ket	200	Viršus	2,24	180,70
				Apačia		
	Nr. 3	ket	100	Viršus	2,24	180,70
				Apačia		
	Nr. 4			Viršus		
				Apačia		
	Nr. 5			Viršus		
				Apačia		
	Nr. 6			Viršus		
				Apačia		
	Nr. 7			Viršus		
				Apačia		

Lipynės ..m.t. kalečios.....
(Medžiaga, kiekis)

Ar yra vandens? .....

Ar yra dujų? .....

Pastabos .....
.....
.....

Inžinerinių tyrinėjimų
INSTITUTAS

Objekto Nr. 91-3/5378

Sudarė	(parašas)	(pavardė)
Patikrino	(parašas)	(pavardė)

1993 m. 03 mėn. 15 d.
(Įrenginio tyrinėjimo data)

Sp.ITI-84