ITI Nr. 91[d]

Fekalinės (Komunikacija) kan. šulinio (Įrenginio pavadinimas) Nr. (45) 35 **KORTELĖ**

Vilnius (Miestas) Semenavičiaus (Gatvė) 93-D-10 (Planšeto nomenklatūra)

ŠULINIO PLOVIAI (Matmenys duoti m)

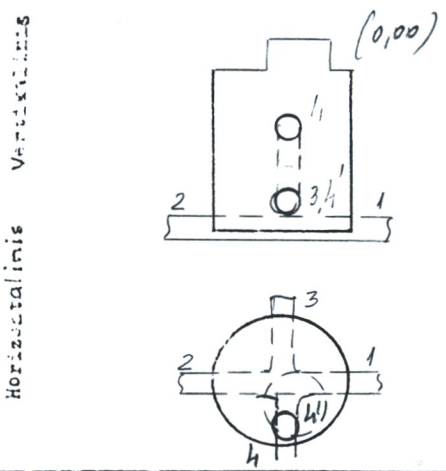

PRIRIŠIMO BRĖŽINYS

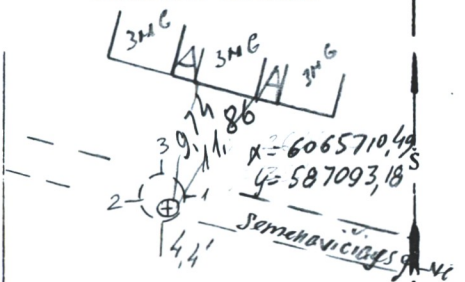

Pavadinimas	Medžiaga	Diametras	Atstumas nuo dangčio		Altitudės
Dangtis	ket.	650			183,01
Žemė			0,0		183,01
Sienos	bet.				
Dugnas	bet.	1500	2,60		180,41
Nr. 1	PVC	160	Viršus / Apačia	2,90	180,11
Nr. 2	PVC	160	Viršus / Apačia	2,90	180,11
Nr. 3	PVC	160	Viršus / Apačia	2,90	180,11
Nr. 4	PVC	160	Viršus / Apačia	1,57	181,44
Nr. 4'	PVC	160	Viršus / Apačia	2,78	180,23
Nr. 6			Viršus / Apačia		
Nr. 7			Viršus / Apačia		

Vamzdžiai

Lipynės mst. 11 (Medžiaga, kiekis)

Ar yra vandens? .....

Ar yra dujų? .....

Pastaboos 2009.06.

Krukovsk.

UAB"INŽINERINIAI TYRINĖJIMAI" Filialas "TOPOGRAFIJA"

Objekto Nr. 06-2-1538

Sudarė (parašas) M. Dilbo (pavardė)

Patikrino (parašas) (pavardė)

2004 m. 02 mėn. 23 d.

(Įrenginio tyrinėjimo data)