VANDENTIEKIS	Nr. 141 KORTELĖ	93-D-10
(įrenginio pavadinimas)	(plane)	(planšeto nomenklatūra)
2006	Vilnius	Pylimėlių
(įrenginio pastatymo metai)	(miestas)	(gatvė)

Šulinio pjūviai:

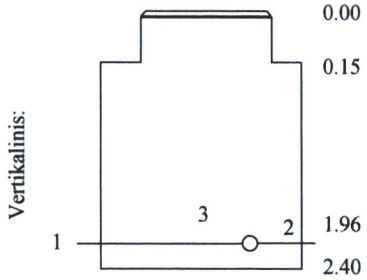

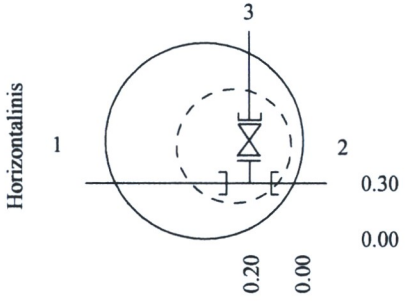

Pririšimo brėžinys

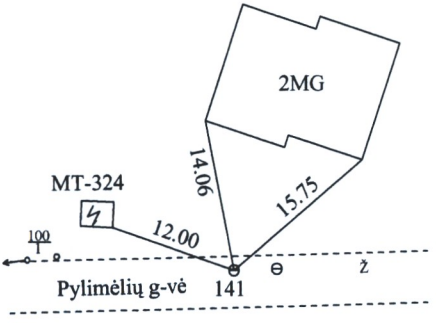

Pavadinimas		Medžiaga	Diametras mm	Atstumas nuo dangčio, m	Altitudės, m
Dangtis		KET	650		187.54
Žemė					
Sienos		BET			
Dugnas		BET	1.00	2.40	185.14
Vamzdžiai	Nr.1	PE	110	Viršus 1.96	185.58
				Apačia	
	Nr.2	PE	110	Viršus 1.96	185.58
				Apačia	
	Nr.3	PE	32	Viršus 1.96	185.58
				Apačia	
				Viršus	

Lipynės (medžiaga,kiekis)

Ar yra vandens NE

Ar yra dujų NE

R.Trinkūno IĮ "Geoidas"

Objektas 060502 Individualus gyvenamas namas Pylimėlių g. skl. Nr. 38, 39, Vilniuje

Sudarė	S.Daukša	
	(pavardė)	(parašas)
Patikrino	R.Trinkūnas	